Gebrauchsanweisung
52 0965
(D,GB,F,I,E,P,GR,S,N,
DK,SF,TR)

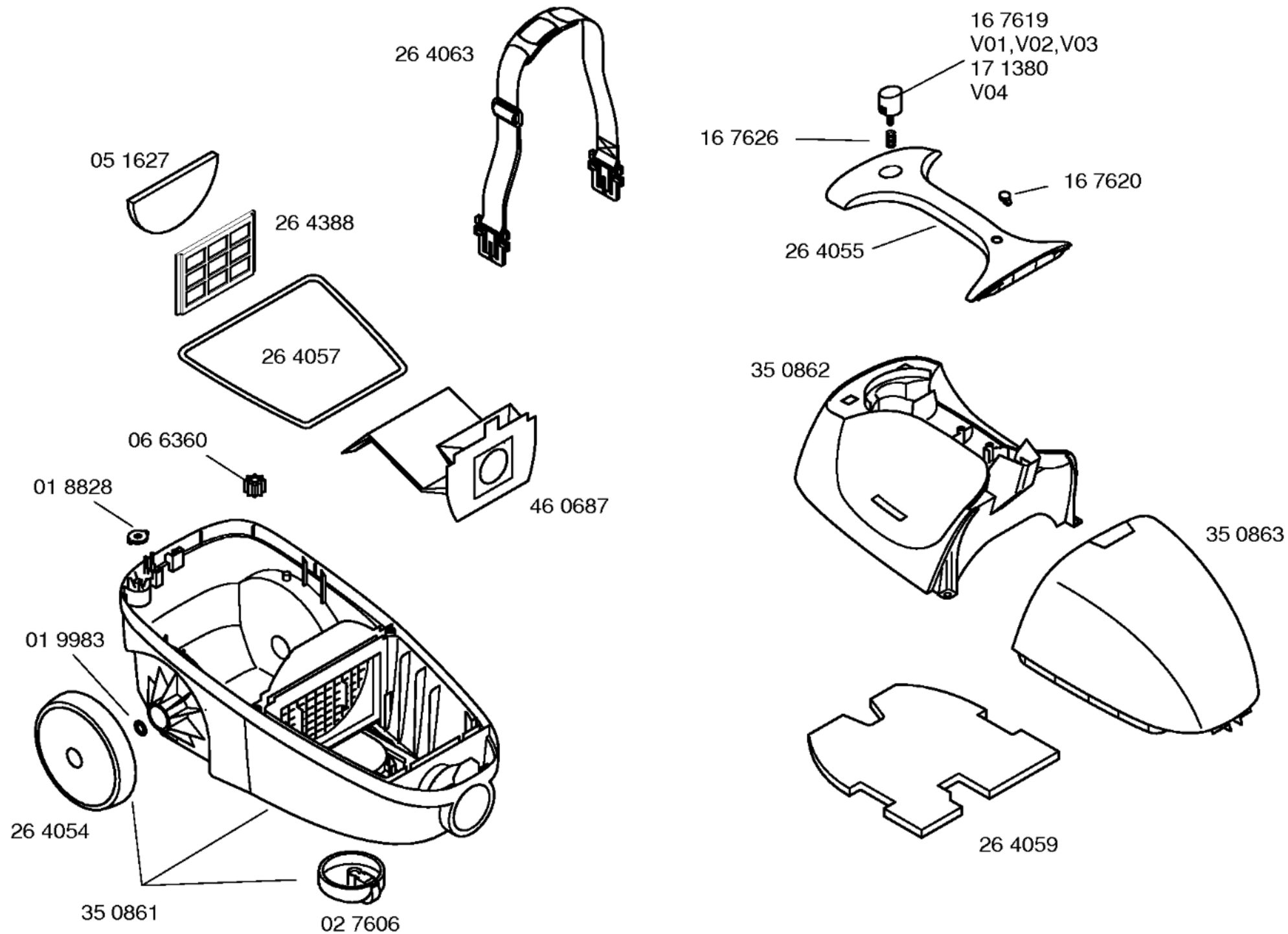

e271269-3/1

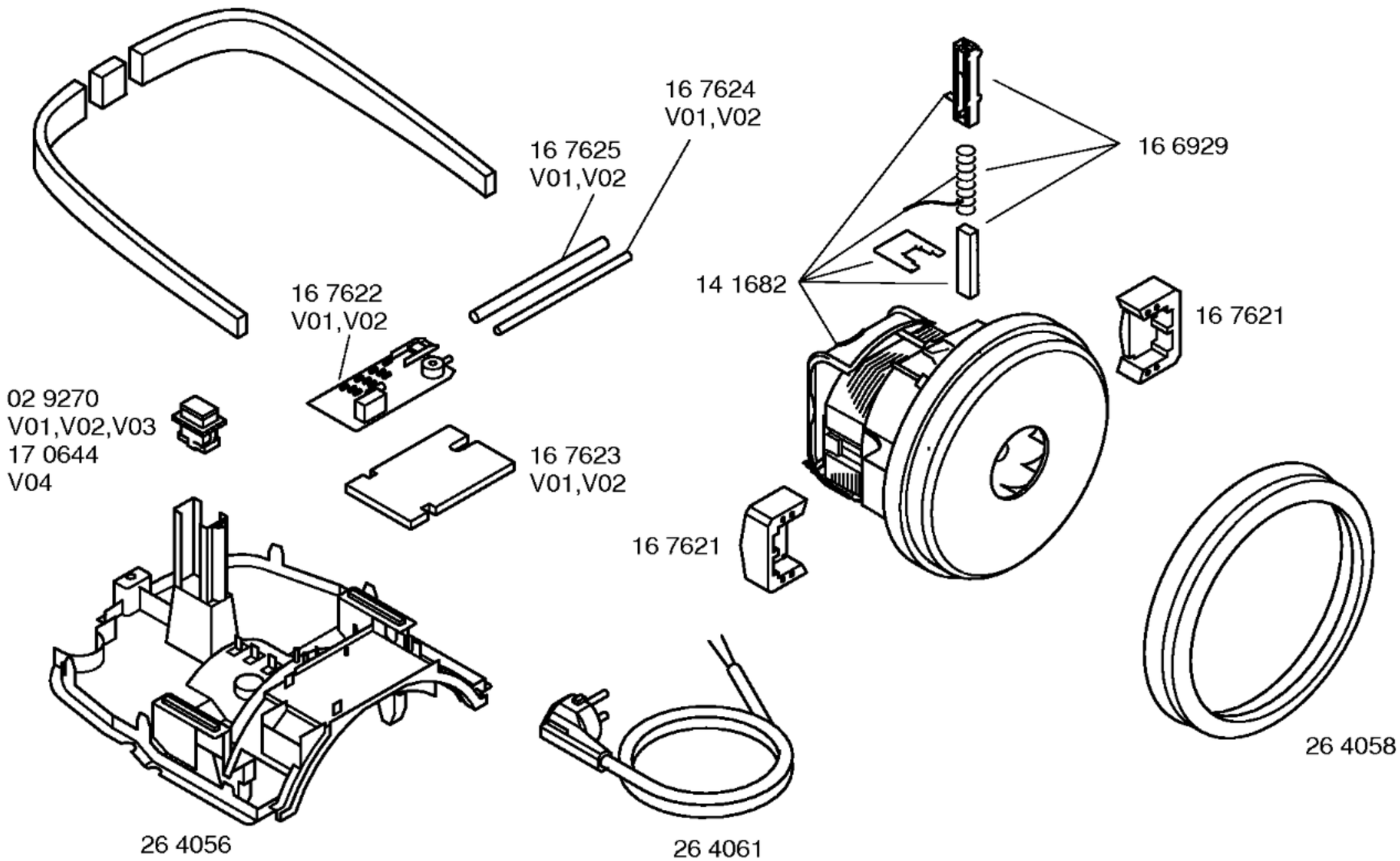
16 7624
V01,V02
16 7625
V01,V02
16 6929
14 1682
16 7622
V01,V02
16 7621
02 9270
V01,V02,V03
17 0644
V04
16 7623
V01,V02
16 7621
26 4058
26 4056
26 4061

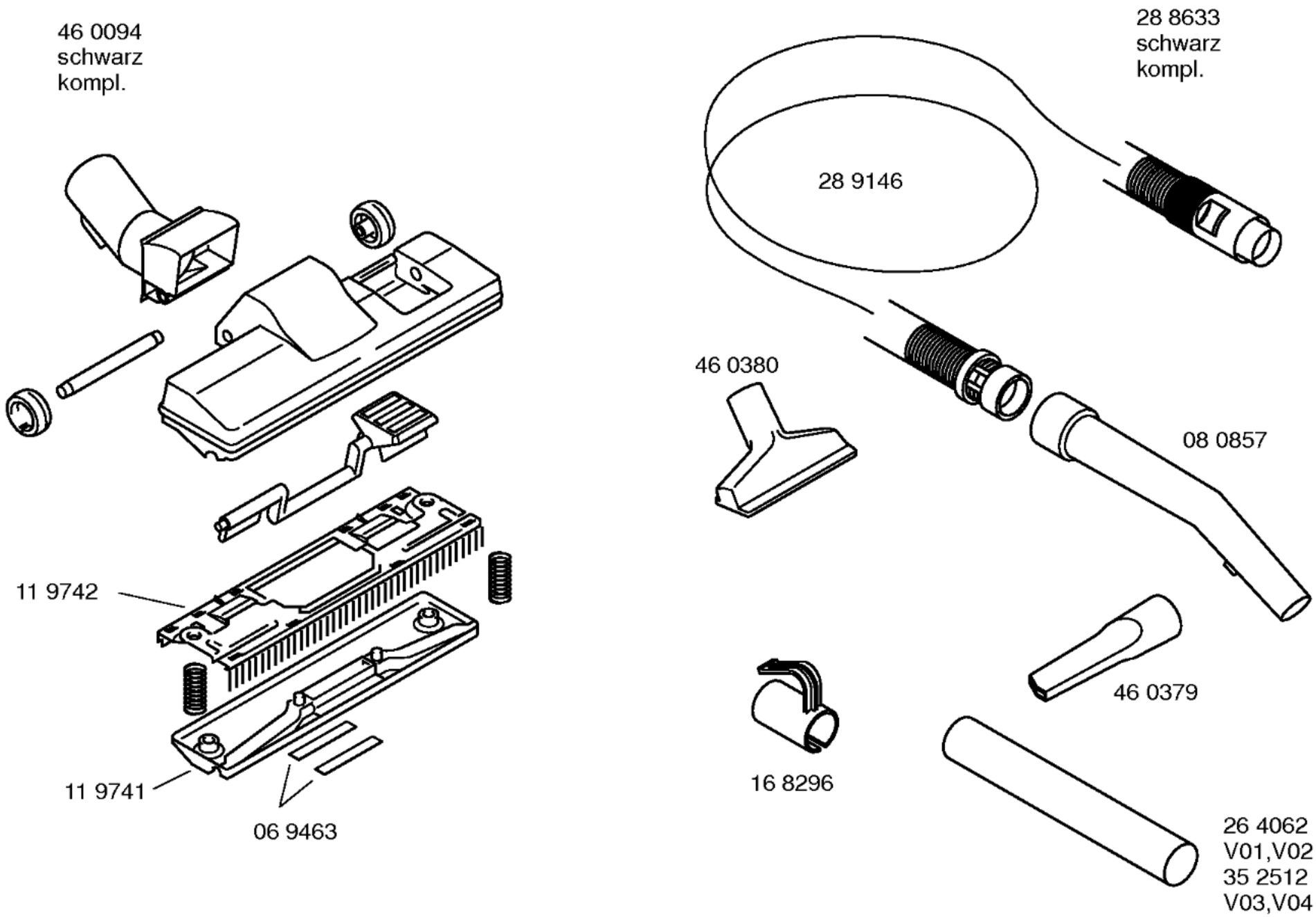
46 0094
schwarz
kompl.
11 9742
11 9741
06 9463
28 8633
schwarz
kompl.
28 9146
46 0380
08 0857
46 0379
16 8296
26 4062
V01,V02
35 2512
V03,V04