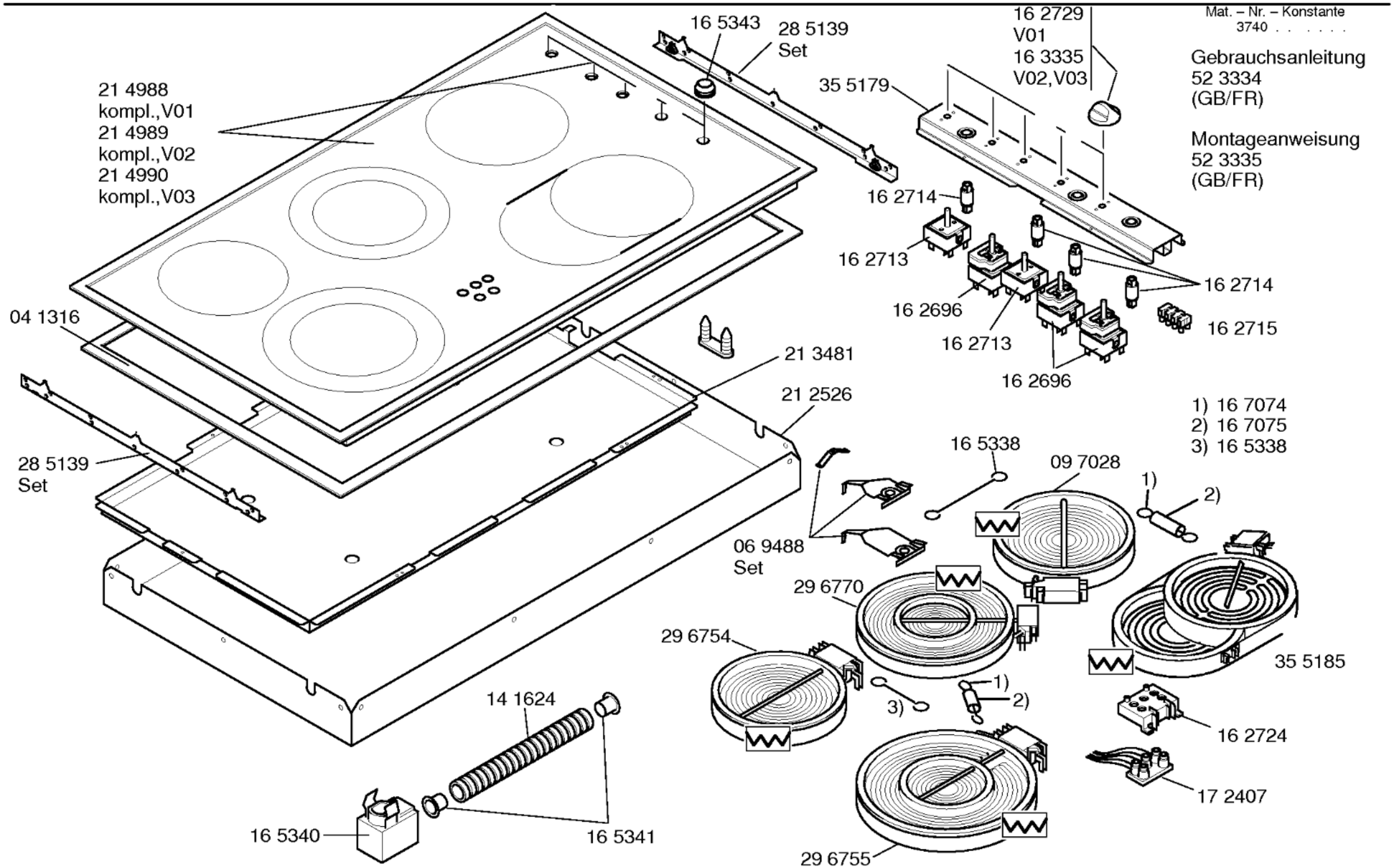
Mat. – Nr. – Konstante
3740 . . . . . .
Gebrauchsanleitung
52 3334
(GB/FR)
Montageanweisung
52 3335
(GB/FR)
16 5343
28 5139
Set
16 2729
V01
16 3335
V02,V03
35 5179
21 4988
kompl.,V01
21 4989
kompl.,V02
21 4990
kompl.,V03
16 2714
16 2713
16 2714
16 2696
16 2715
16 2713
16 2696
04 1316
21 3481
21 2526
28 5139
Set
1) 16 7074
2) 16 7075
3) 16 5338
16 5338
09 7028
1)
2)
06 9488
Set
29 6770
29 6754
35 5185
1)
2)
3)
16 2724
17 2407
14 1624
16 5340
16 5341
29 6755

e133092-1/1