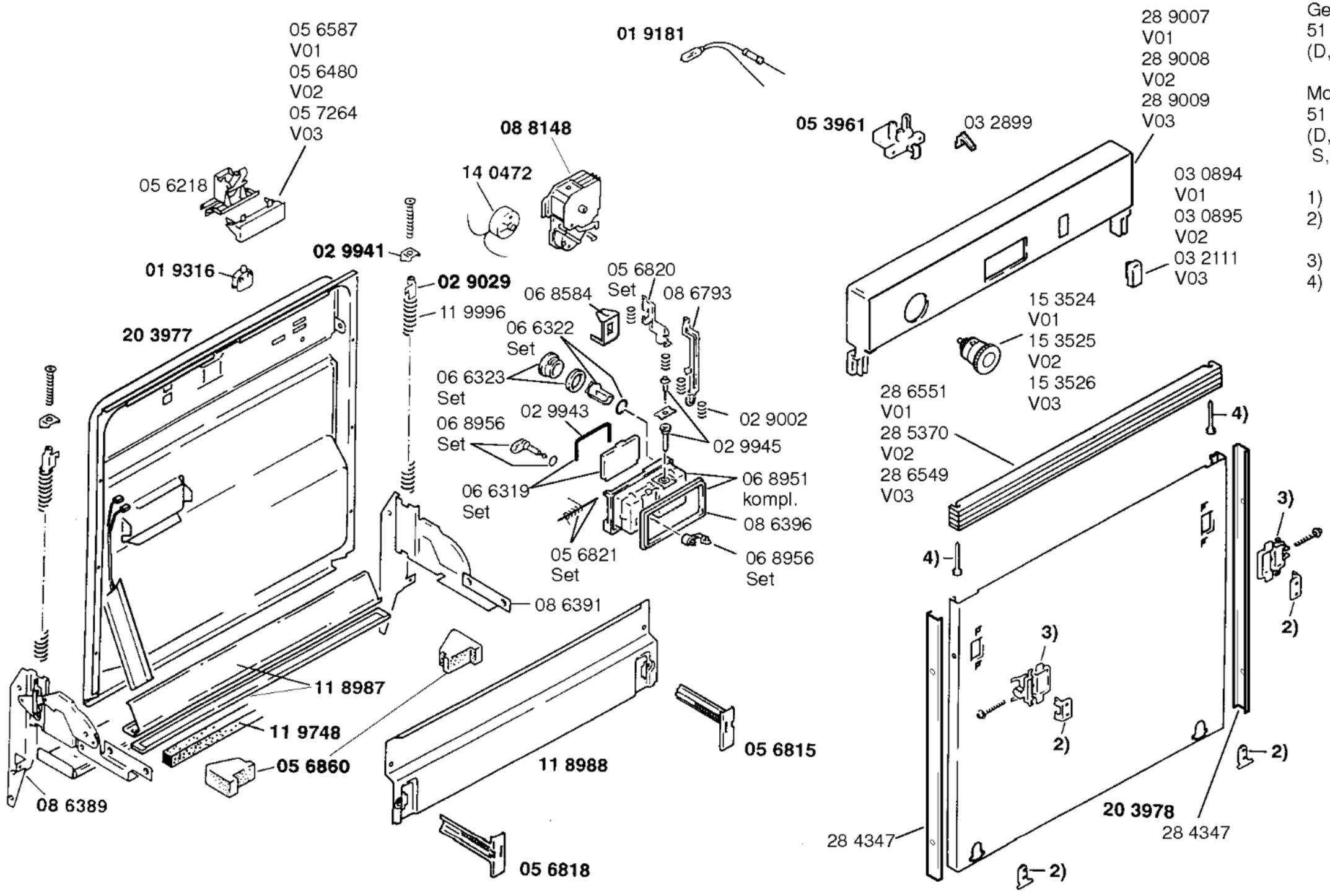

Gebrauchsanweisung
51 4051
(D,GB,F,I,NL,E,P)

Montageanweisung
51 3842
(D,GB,F,I,NL,DK,E,P,
S,N,SF,GR,TR)

1) ——
2) 05 6823
Set
3) 02 9673
4) 02 7091

Zubehör:
Unterbausockel
CZ 108500

Verl.Aqua–Stop
Kupferrohr
CZ 151000

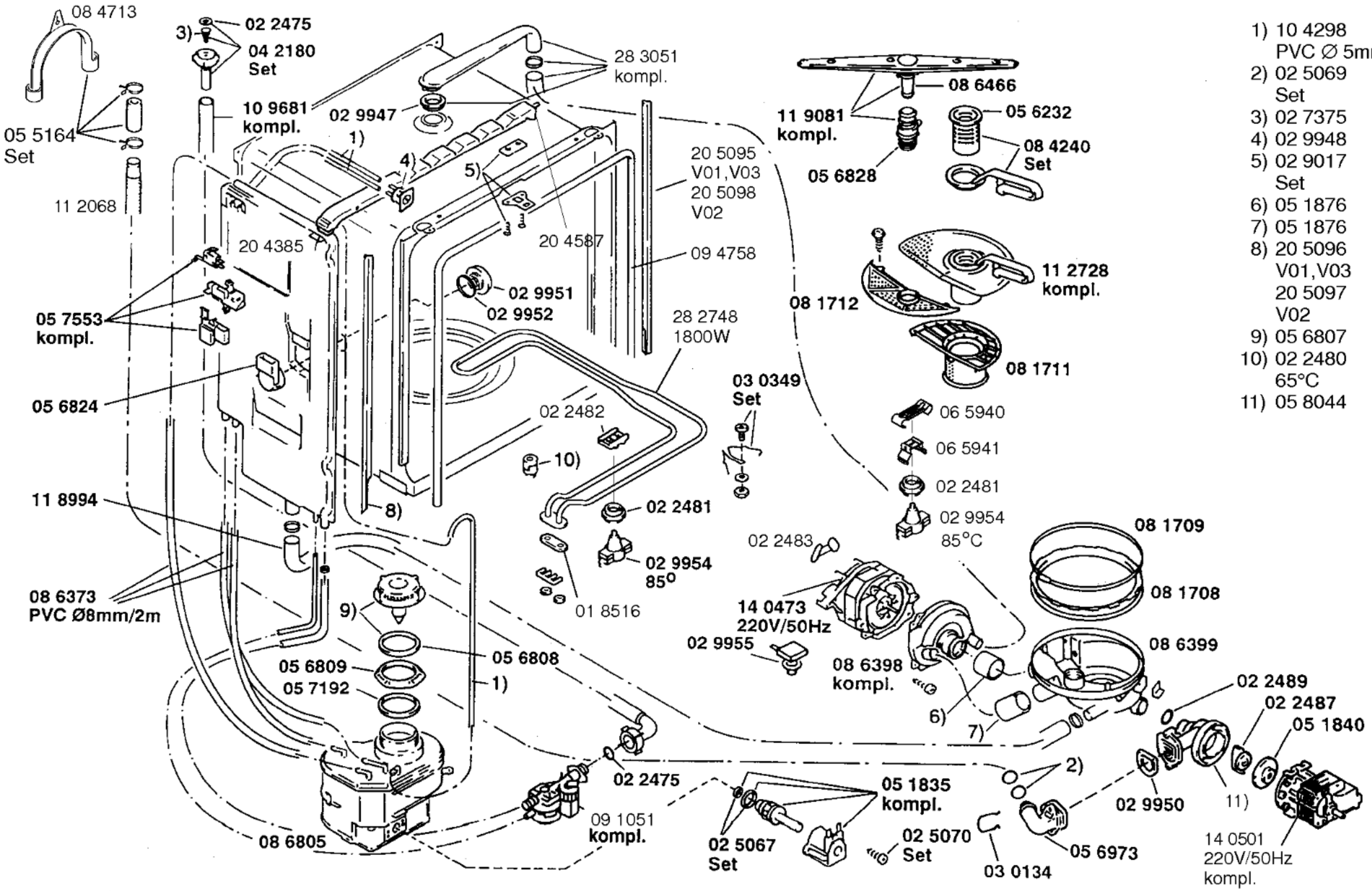

1) 10 4298
PVC ∅ 5mm/2m
2) 02 5069
Set
3) 02 7375
4) 02 9948
5) 02 9017
Set
6) 05 1876
7) 05 1876
8) 20 5096
V01,V03
20 5097
V02
9) 05 6807
10) 02 2480
65°C
11) 05 8044

1) 05 4927
2) 28 2845
3) 05 6829
4) 08 6400
5) ——
6) 08 6970
7) 02 9098

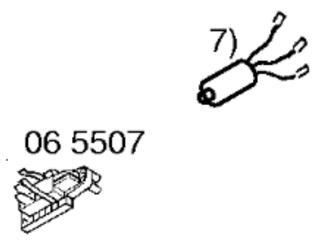

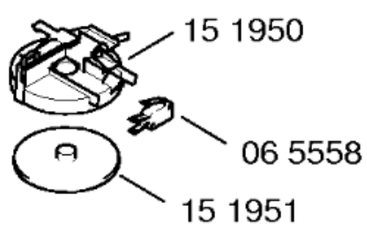

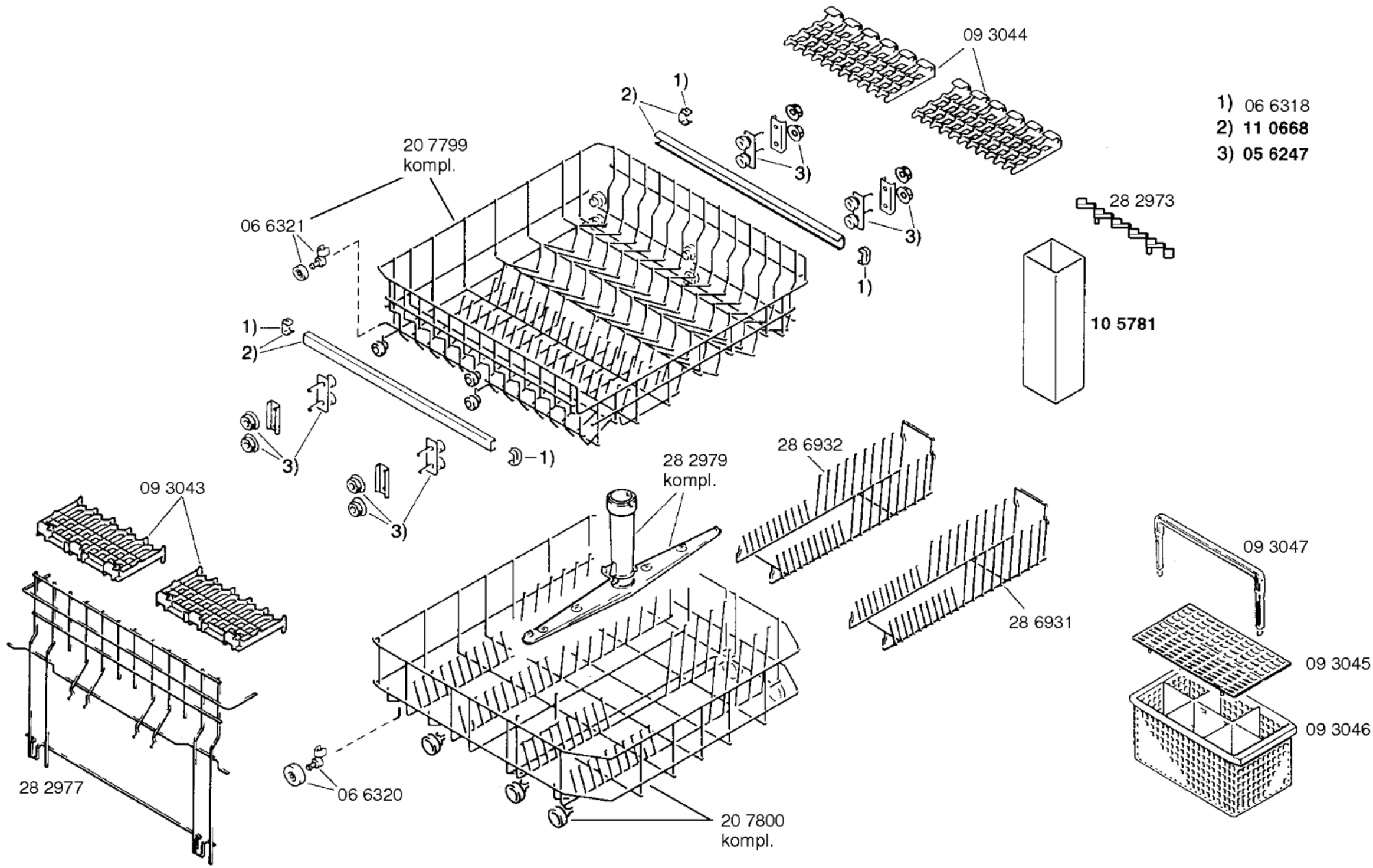
09 3044
1) 06 6318
2) 11 0668
3) 05 6247
20 7799
kompl.
06 6321
28 2973
10 5781
28 6932
28 2979
kompl.
09 3043
28 6931
09 3047
09 3045
09 3046
28 2977
06 6320
20 7800
kompl.