KA2/18–T1521S0/01–V01, schwarz
KA2/15–T1521W01–V02, weiß
KA2/18–T1521S0/02–V03, schwarz
KA2/15–T1521W0/02–V04, weiß

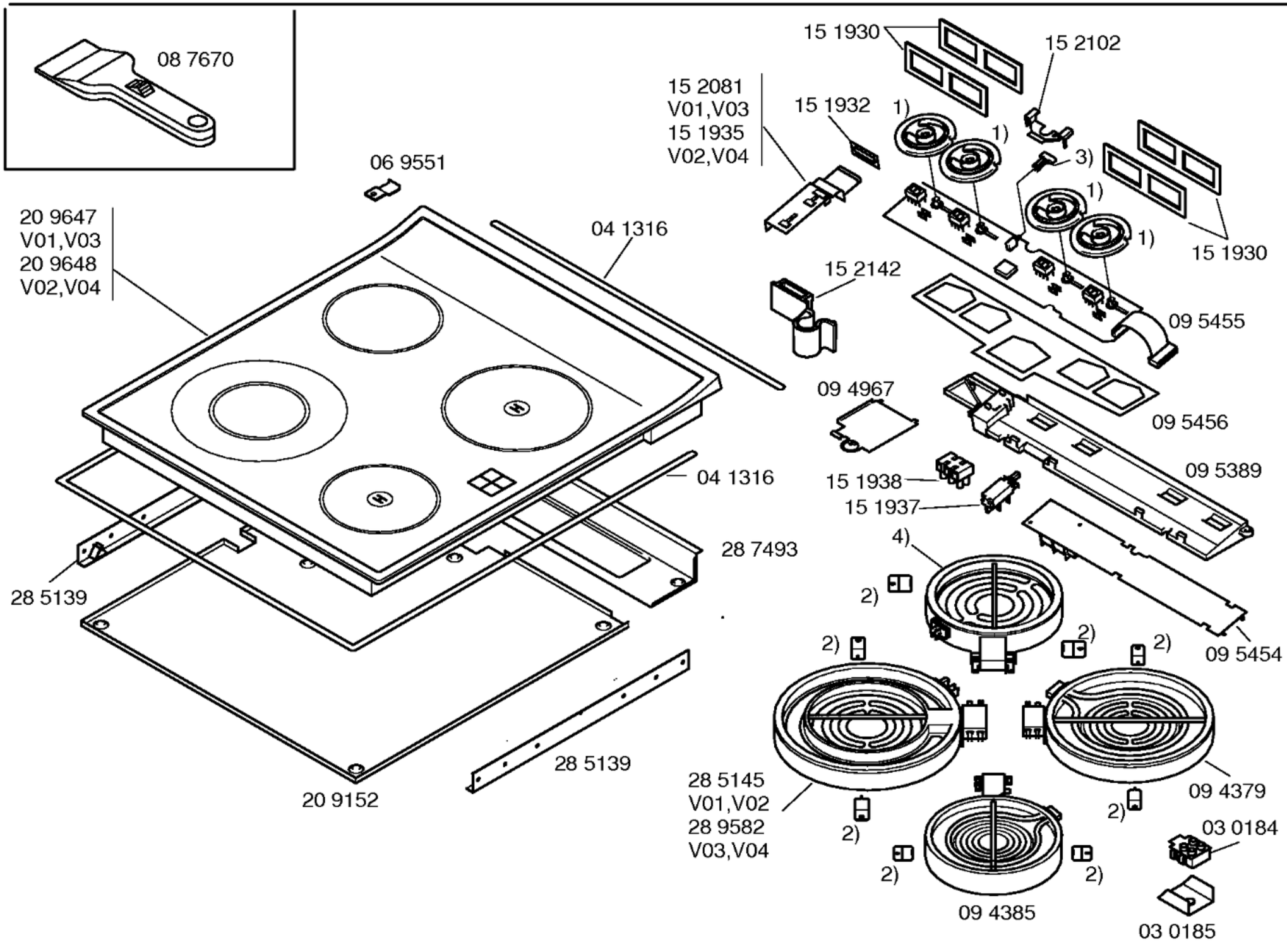

Gebrauchsanleitung
51 7436
(D,GB,F,NL,I,DK,ES)

Montageanleitung
51 7407
(D,GB,F,NL,I,DK,ES,P)

1) 15 2080
V01,V03
15 1933
V02,V04
2) 06 9488
Set
3) 16 2317
V01
15 2109
V03
15 2110
V02,V04
4) 09 4203
V01,V02
28 9561
V03,V04