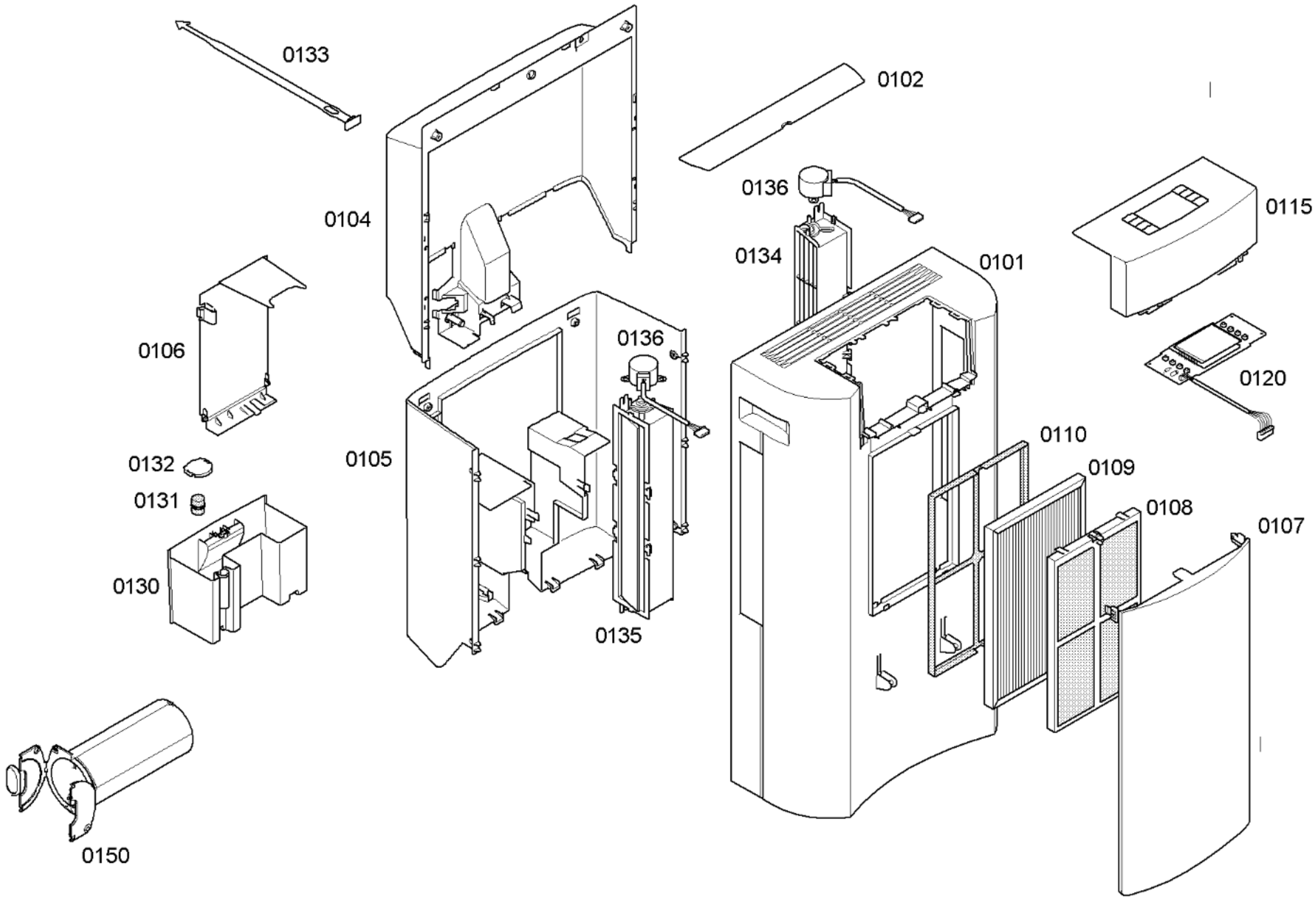

58300000118624 aet 000 c 1/4

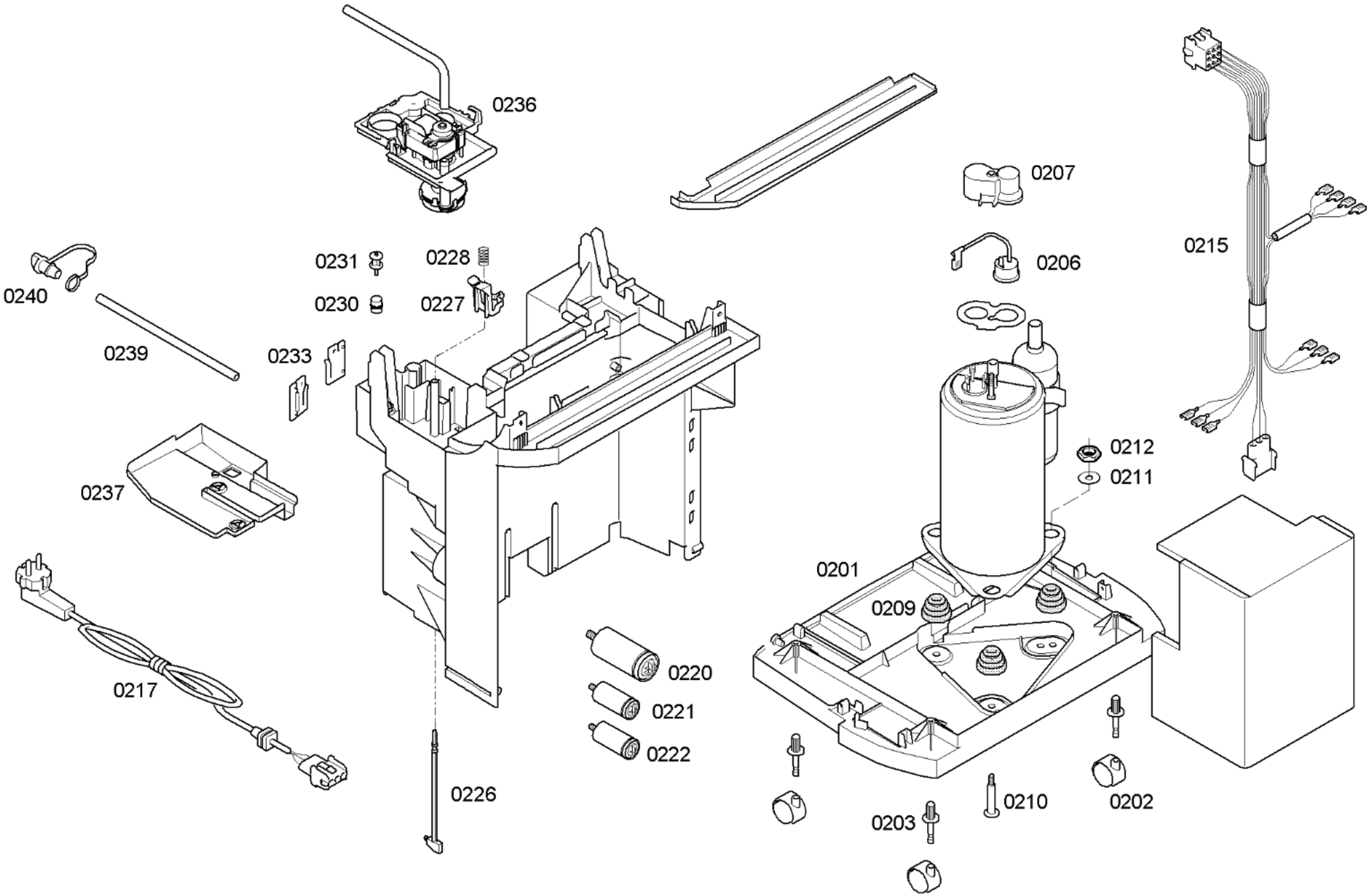
0236
0207
0206
0215
0240
0231
0228
0230
0227
0239
0233
0237
0212
0211
0201
0209
0217
0220
0221
0222
0226
0210
0202
0203

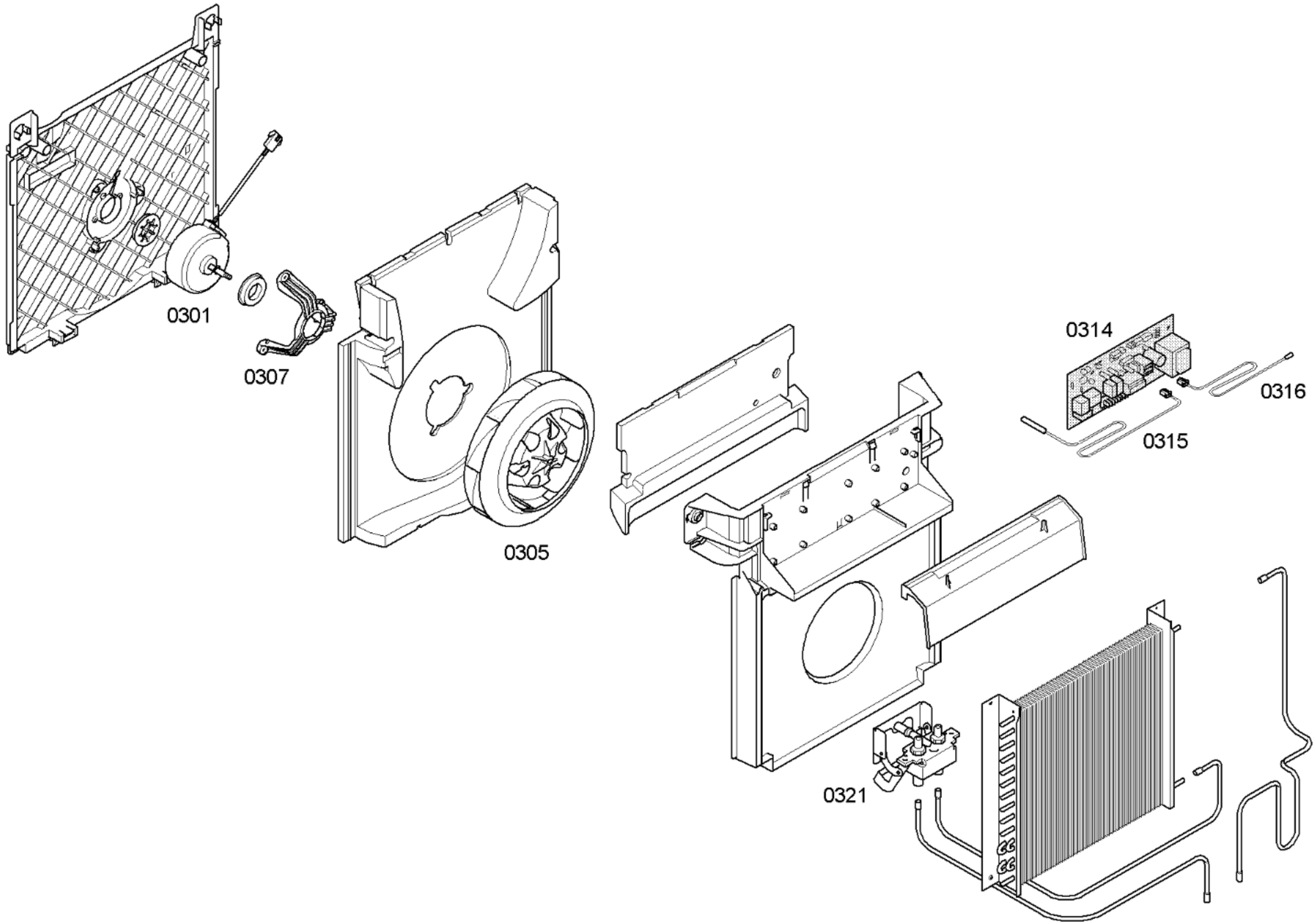
0301
0307
0305
0314
0316
0315
0321

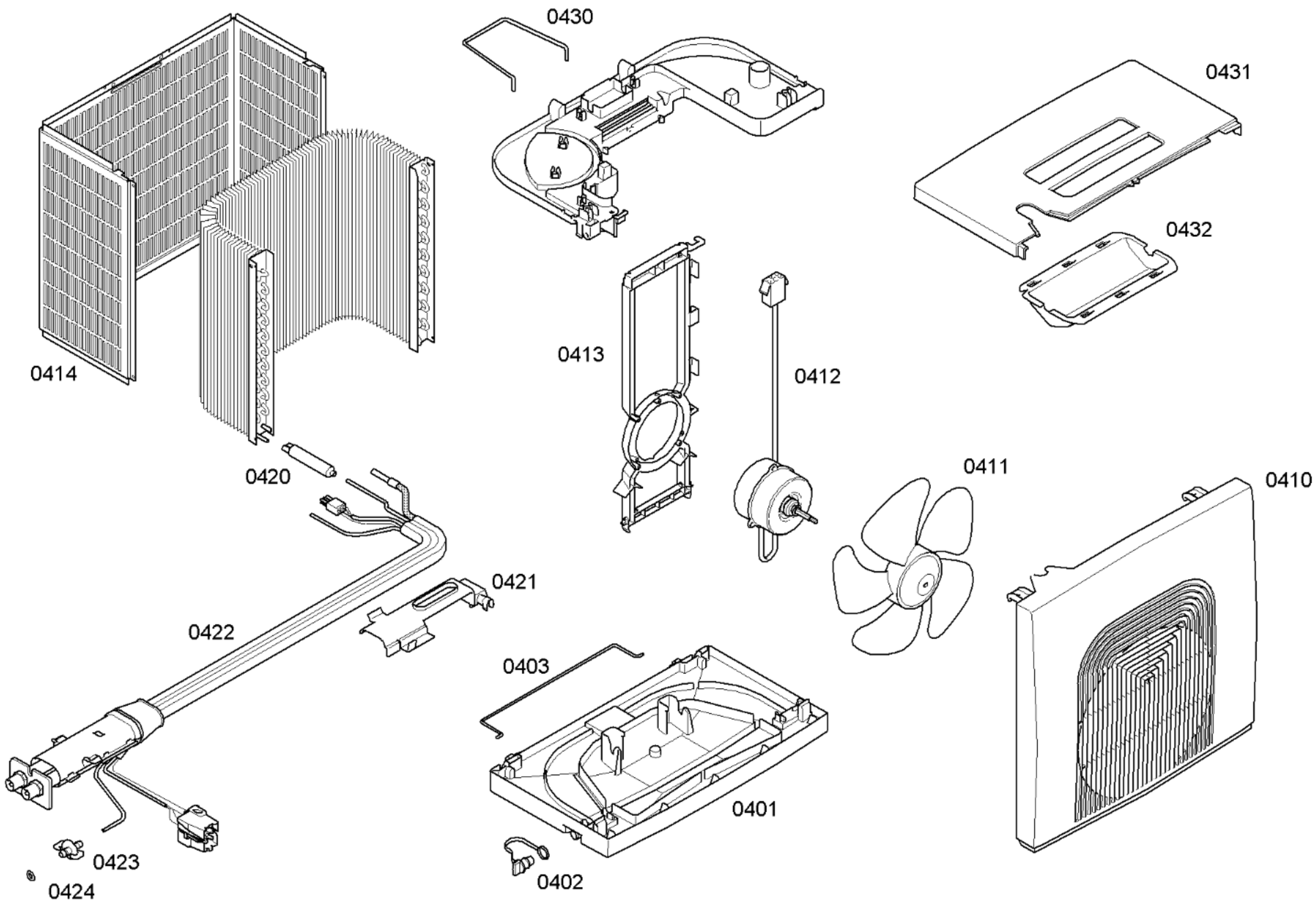

58300000118624 aet 000 c 4/4