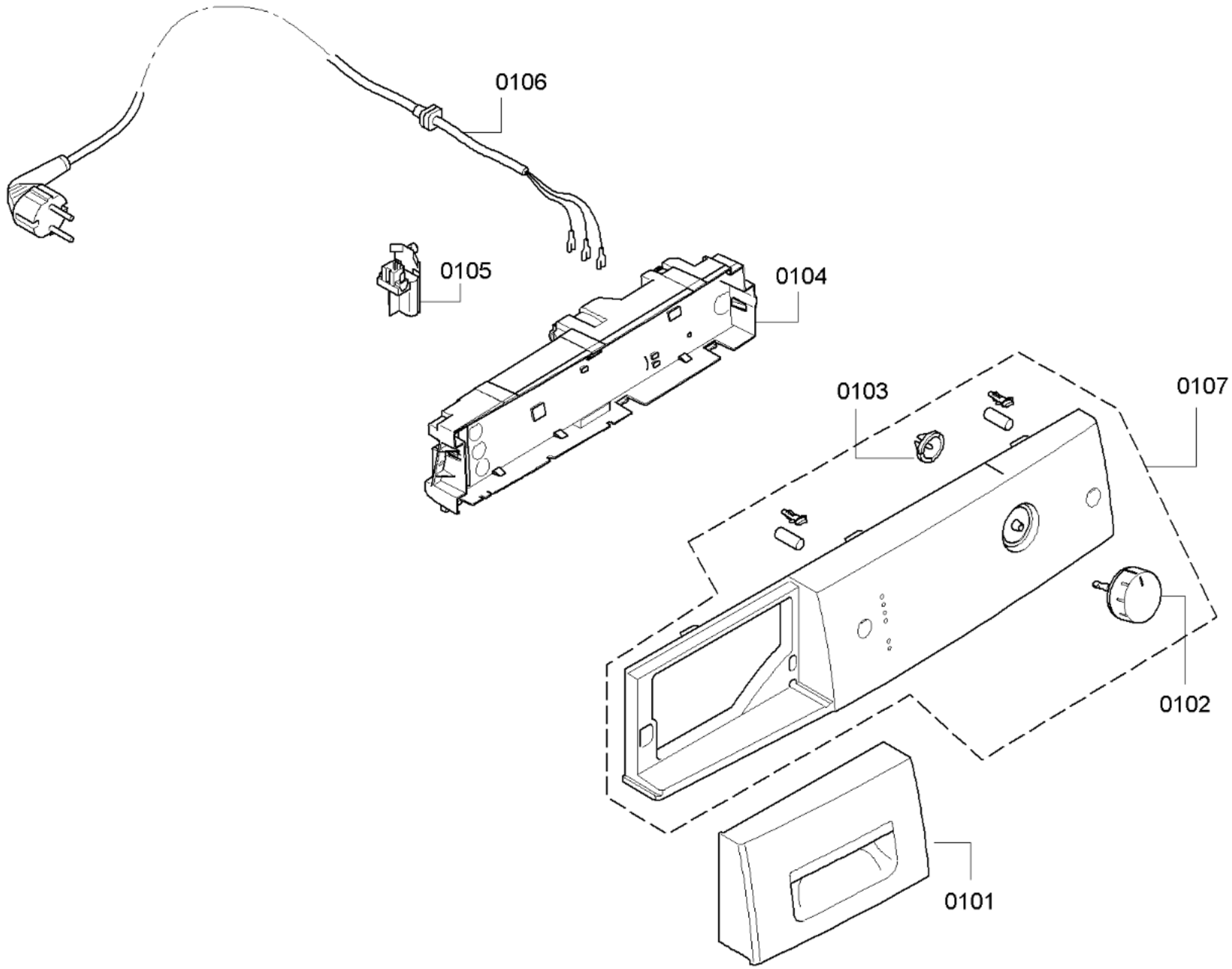
0199
0106
0105
0104
0103
0107
0102
0101

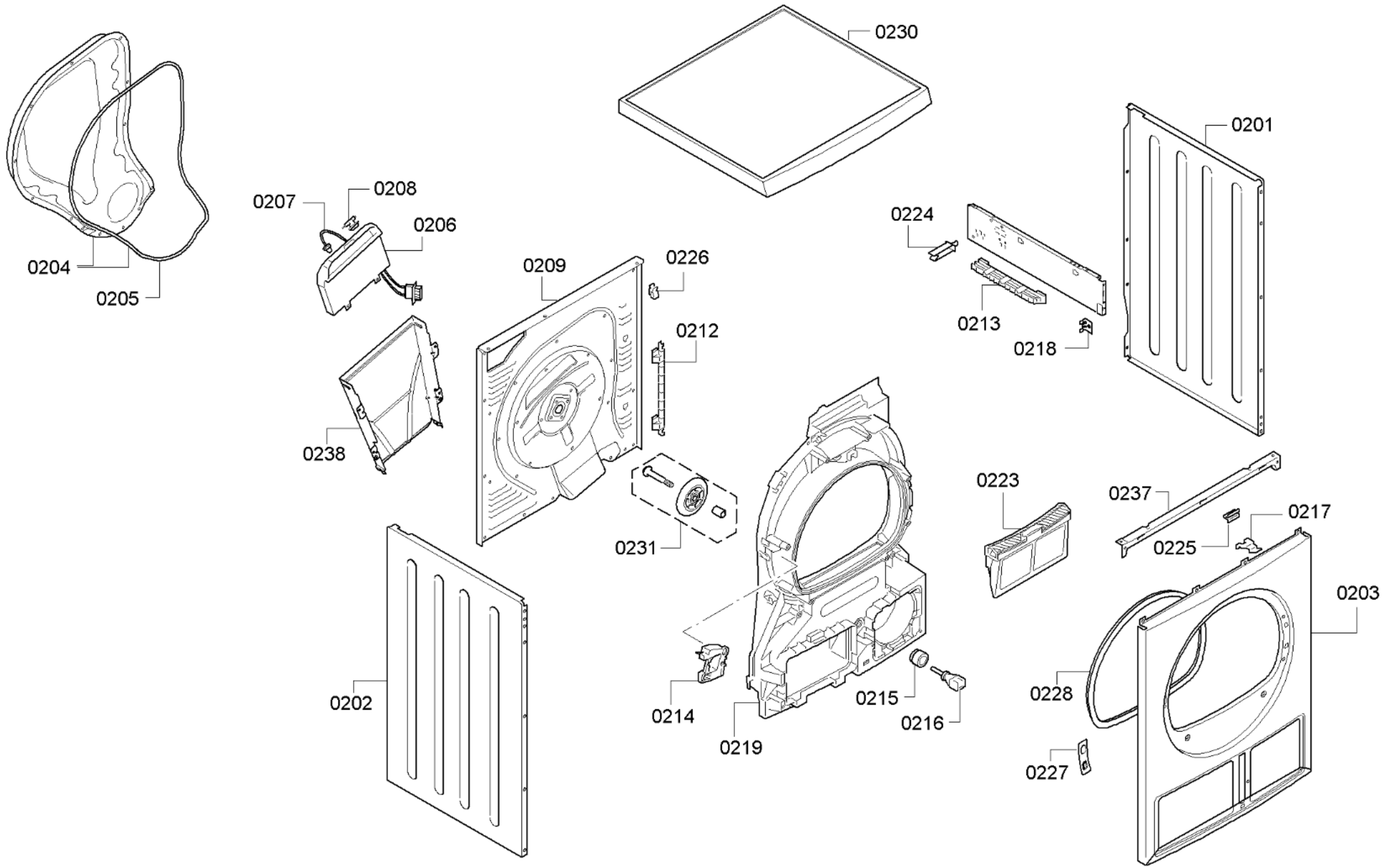

58300000160109 aet 000 a 2/5

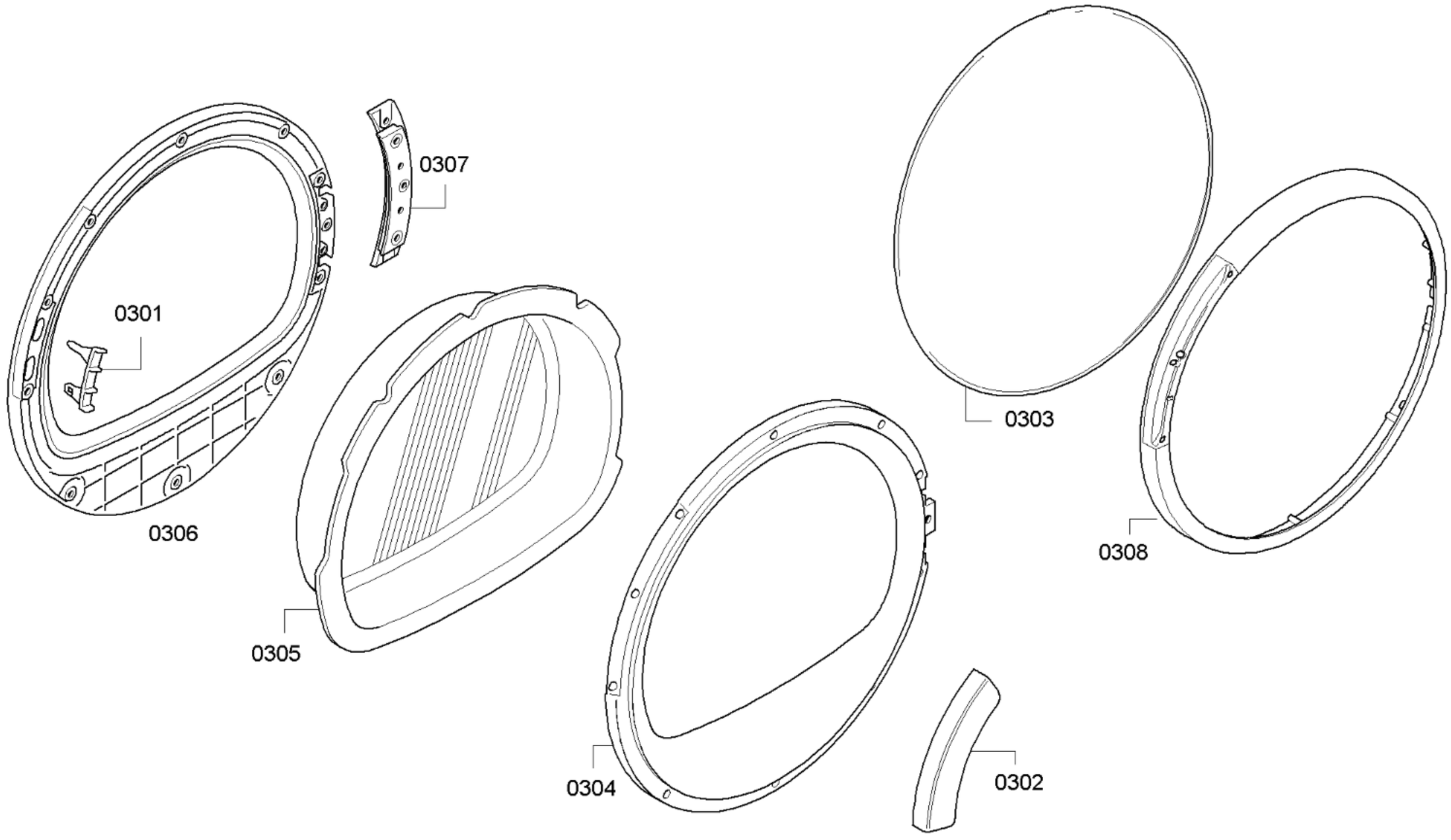

58300000160109 aet 000 a 3/5

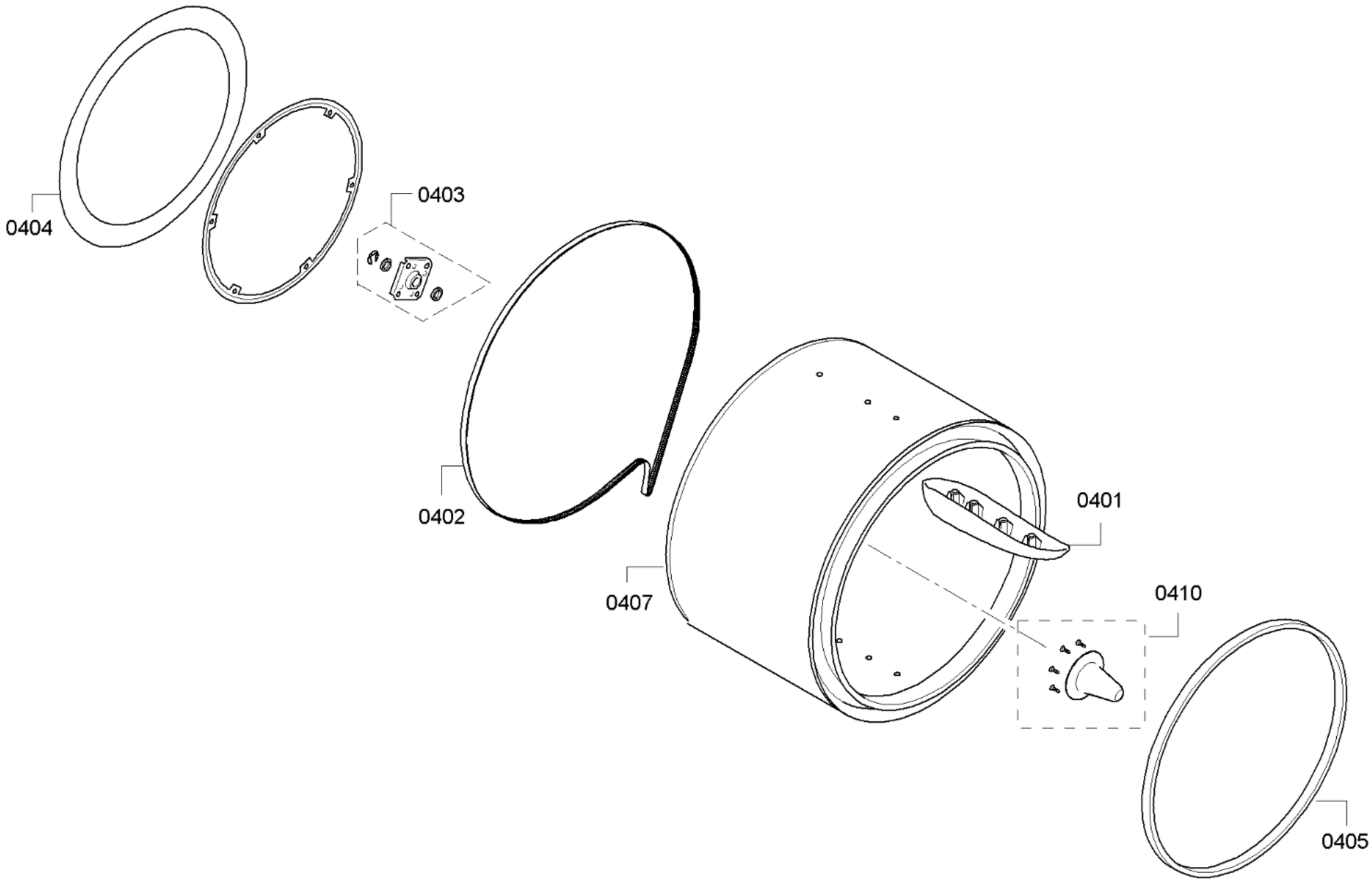
0404
0403
0402
0407
0401
0410
0405

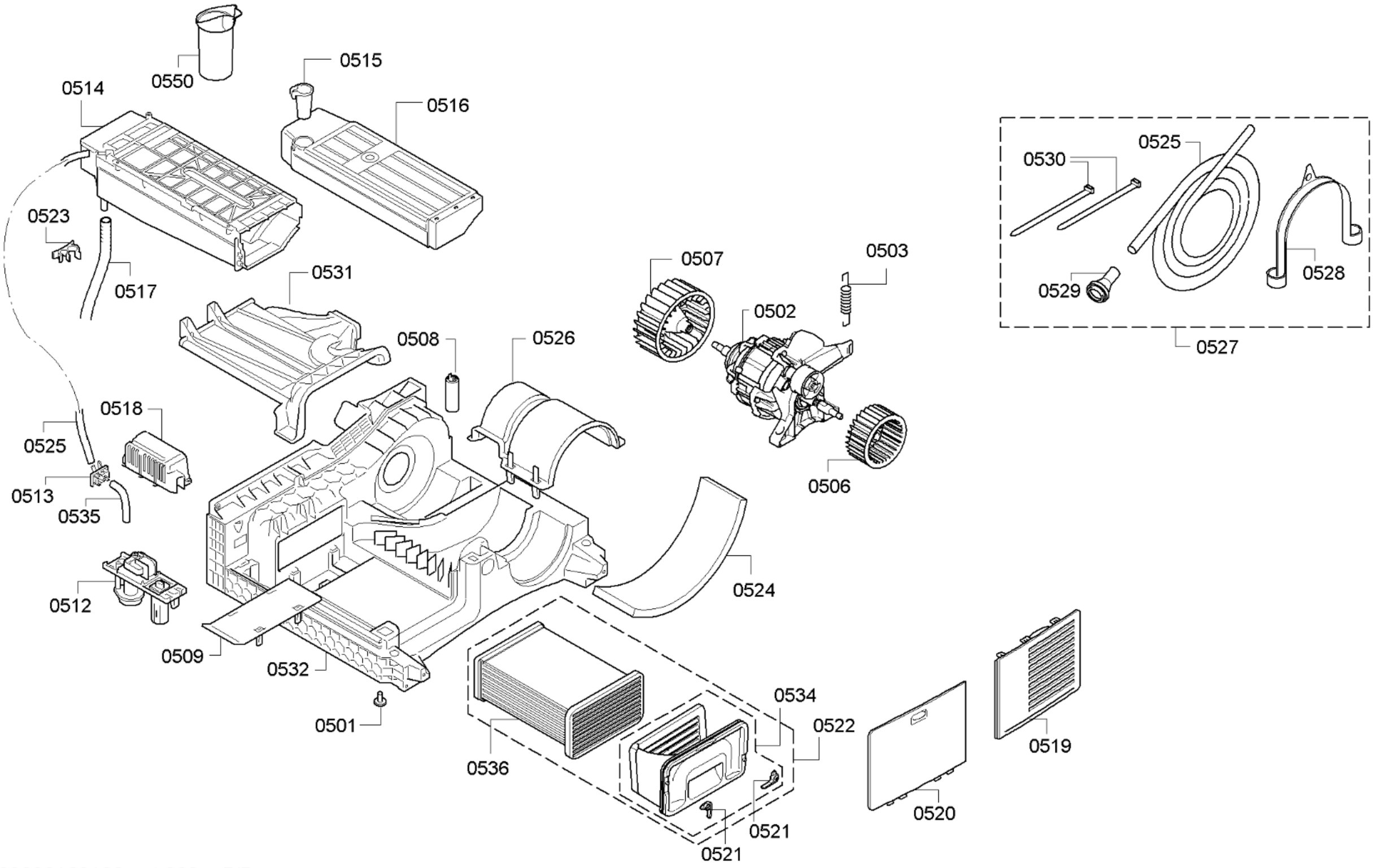

58300000160109 aet 000 a 5/5