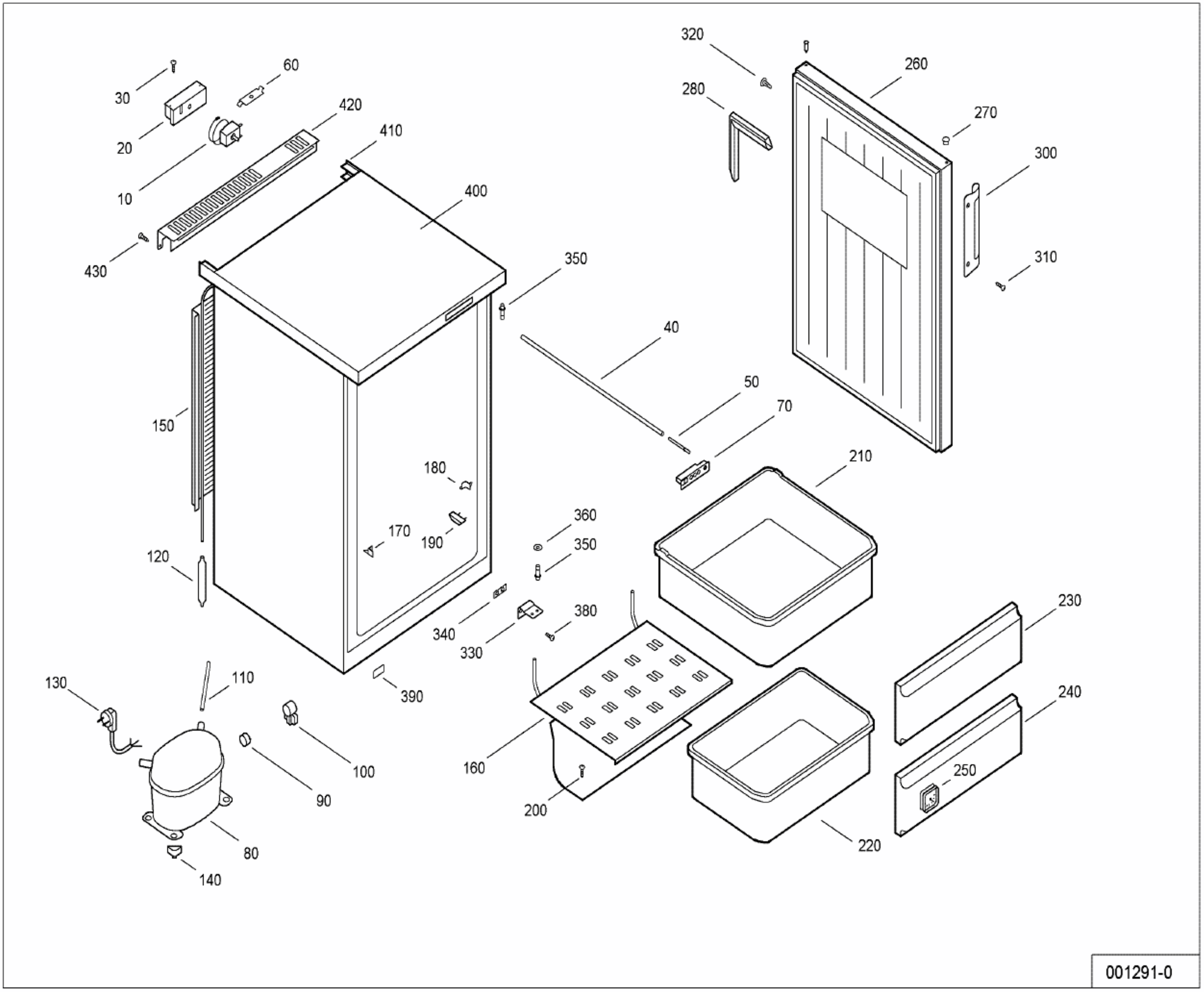
30
60
20
420
10
410
430
400
320
260
280
270
300
310
350
40
50
70
150
210
180
360
170
190
350
120
340
380
330
230
130
110
390
240
100
160
250
90
200
80
220
140
001291-0