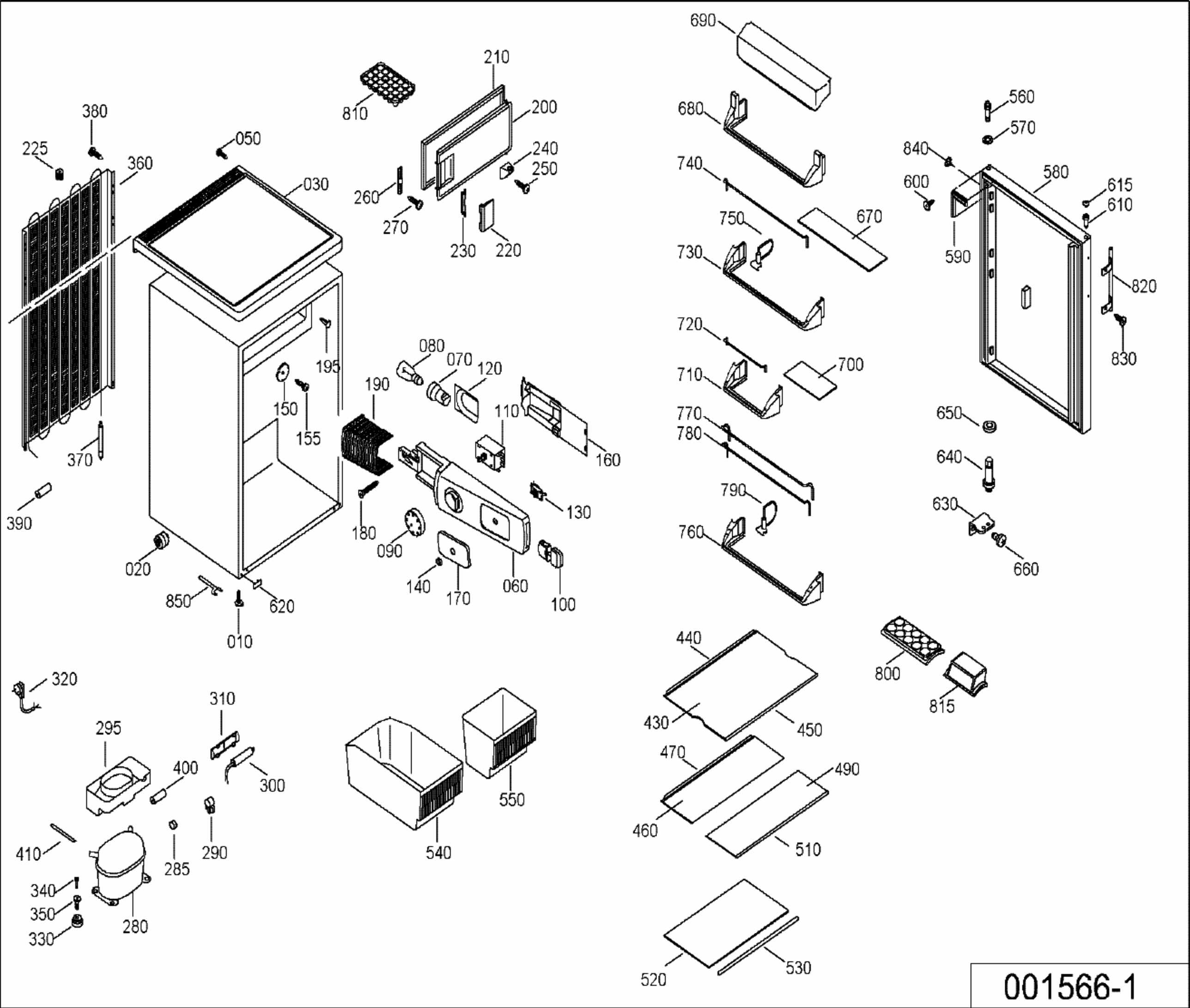
690
210
810
200
380
050
680
560
570
225
360
240
250
840
740
580
030
260
600
615
610
270
750
670
230
220
730
590
820
720
080
070
120
195
830
710
700
190
150
110
770
650
155
780
160
370
640
790
130
390
630
180
760
090
020
660
140
170
060
100
850
620
010
440
800
320
310
815
430
450
295
400
300
470
490
550
460
410
290
285
540
510
340
350
280
330
520
530

001566-1