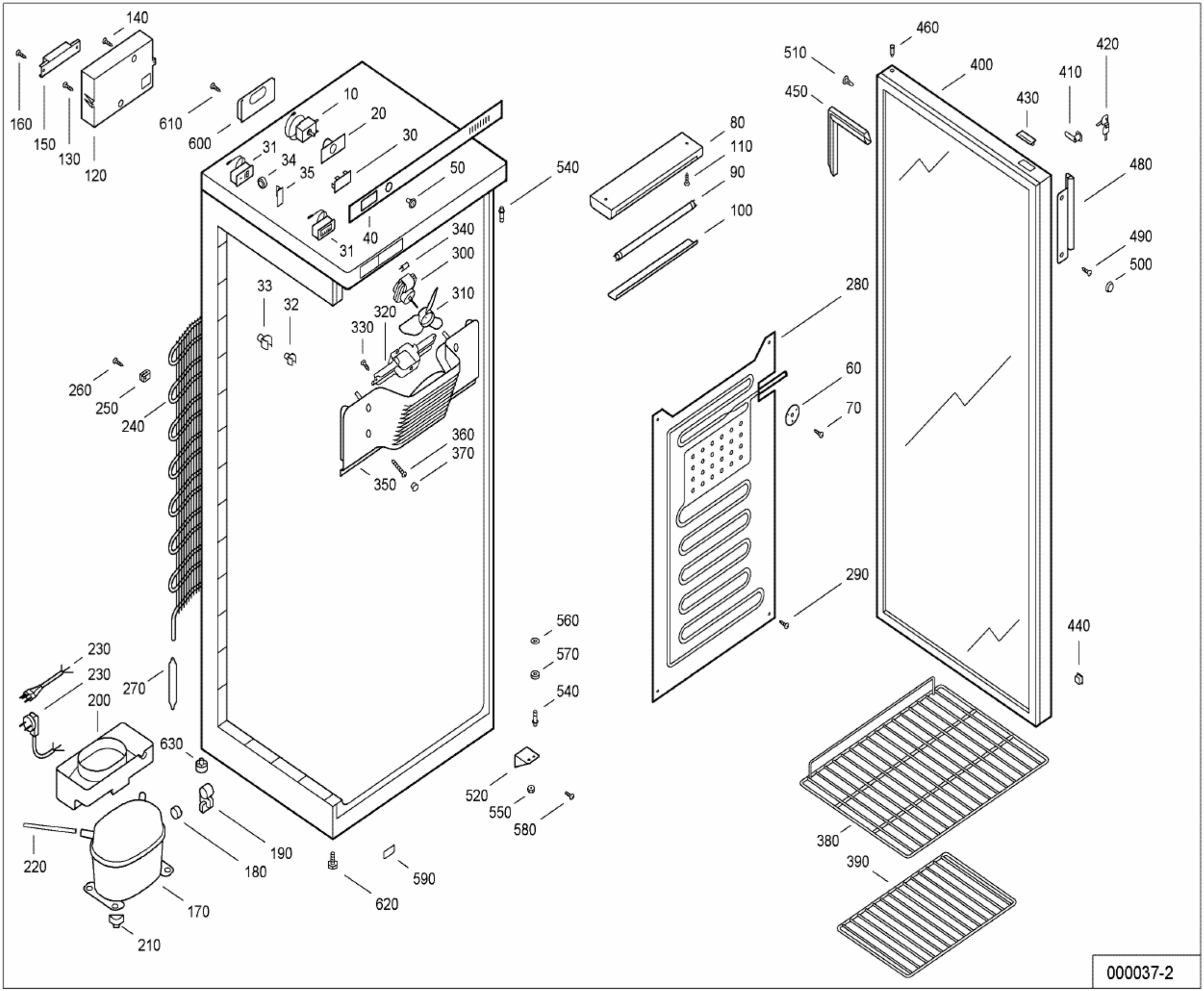
140
160
150
130
120
610
600
10
20
30
31
34
35
50
40
31
540
80
110
90
100
460
510
400
420
410
450
430
480
490
500
340
300
310
33
32
320
330
280
260
250
240
60
70
360
370
350
290
560
570
540
440
230
230
270
200
630
520
550
580
380
390
220
190
180
590
620
170
210
000037-2