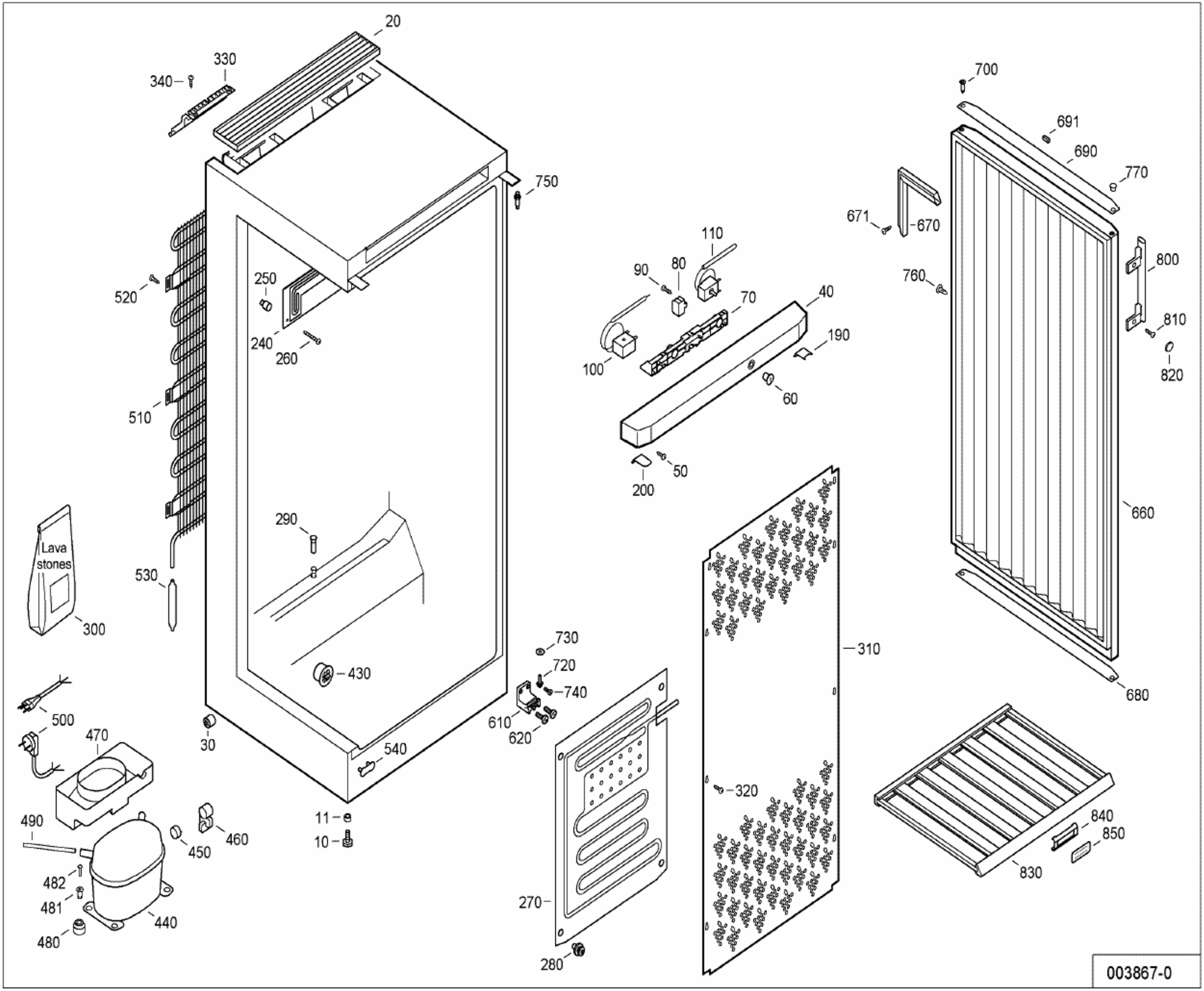
20
330
340
750
520
250
240
260
510
290
530
Lava stones
300
430
500
470
30
540
490
460
450
482
481
440
480
11
10
730
720
740
610
620
270
280
110
90
80
70
40
190
100
60
50
200
310
320
700
691
690
770
671
670
760
800
810
820
660
680
840
850
830
003867-0