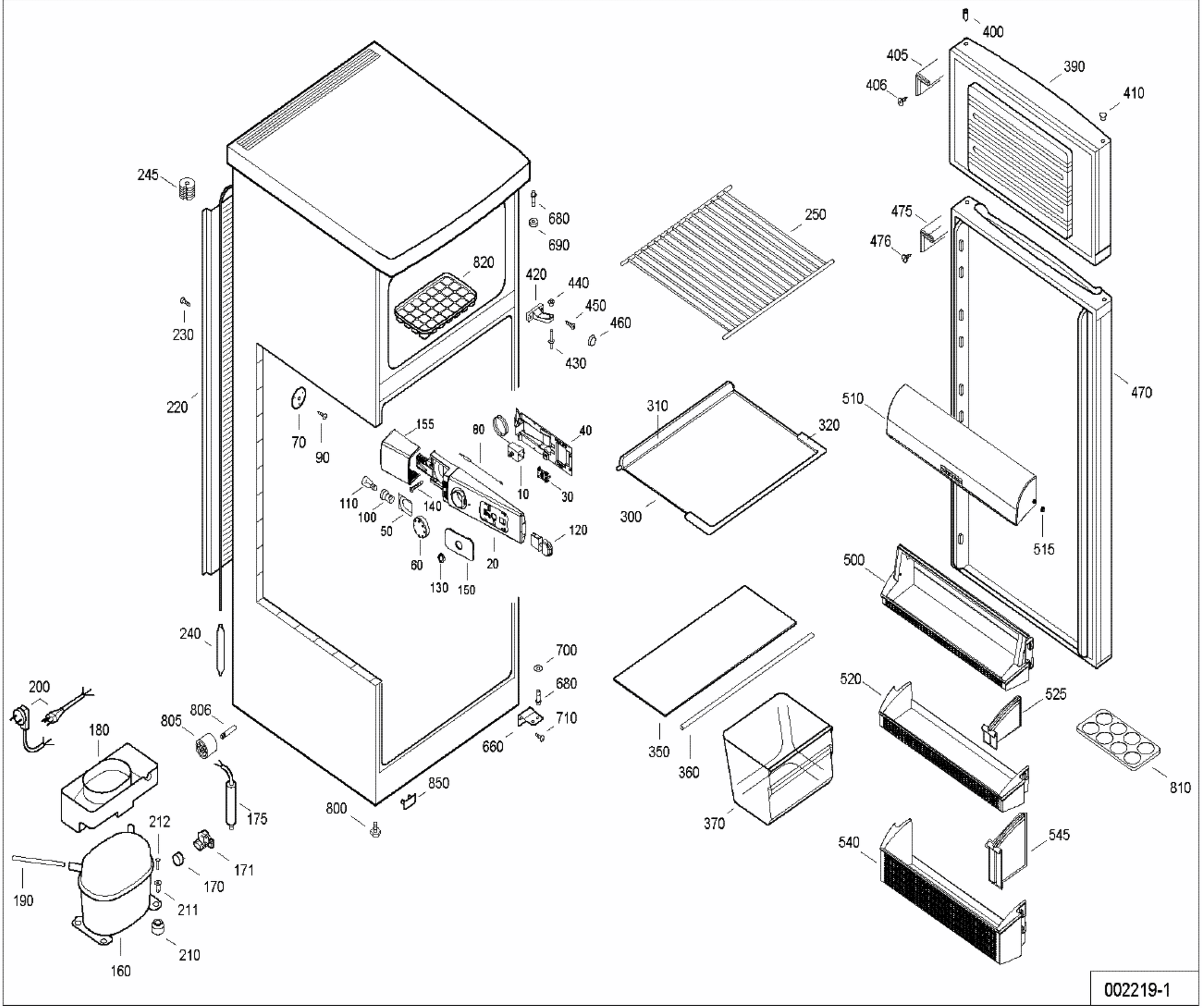
400
405
390
406
410
245
680
690
250
475
476
820
420
440
450
460
230
430
470
220
310
510
155
80
40
320
70
90
10
30
110
140
100
50
120
300
515
60
20
130
150
500
240
700
680
200
806
805
710
180
660
520
525
850
175
800
810
212
171
370
540
545
170
190
211
210
160

002219-1