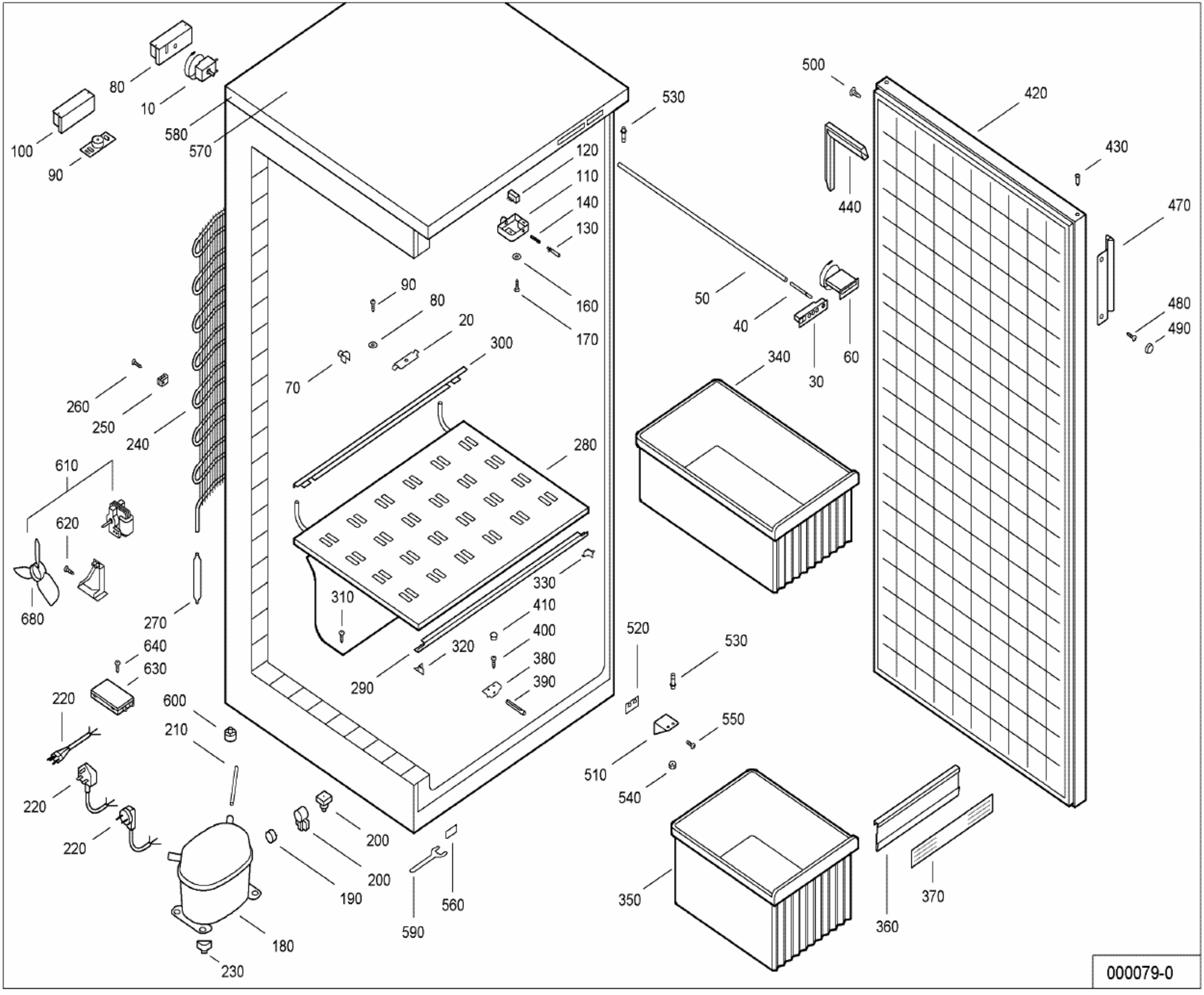
100
90
80
10
580
570
120
110
140
130
160
170
90
80
20
300
70
260
250
240
610
620
680
270
640
630
220
600
210
220
220
200
200
190
180
230
590
560
280
310
330
410
400
320
380
390
290
500
530
420
430
440
470
480
490
50
40
30
60
340
520
530
550
510
540
350
360
370
000079-0