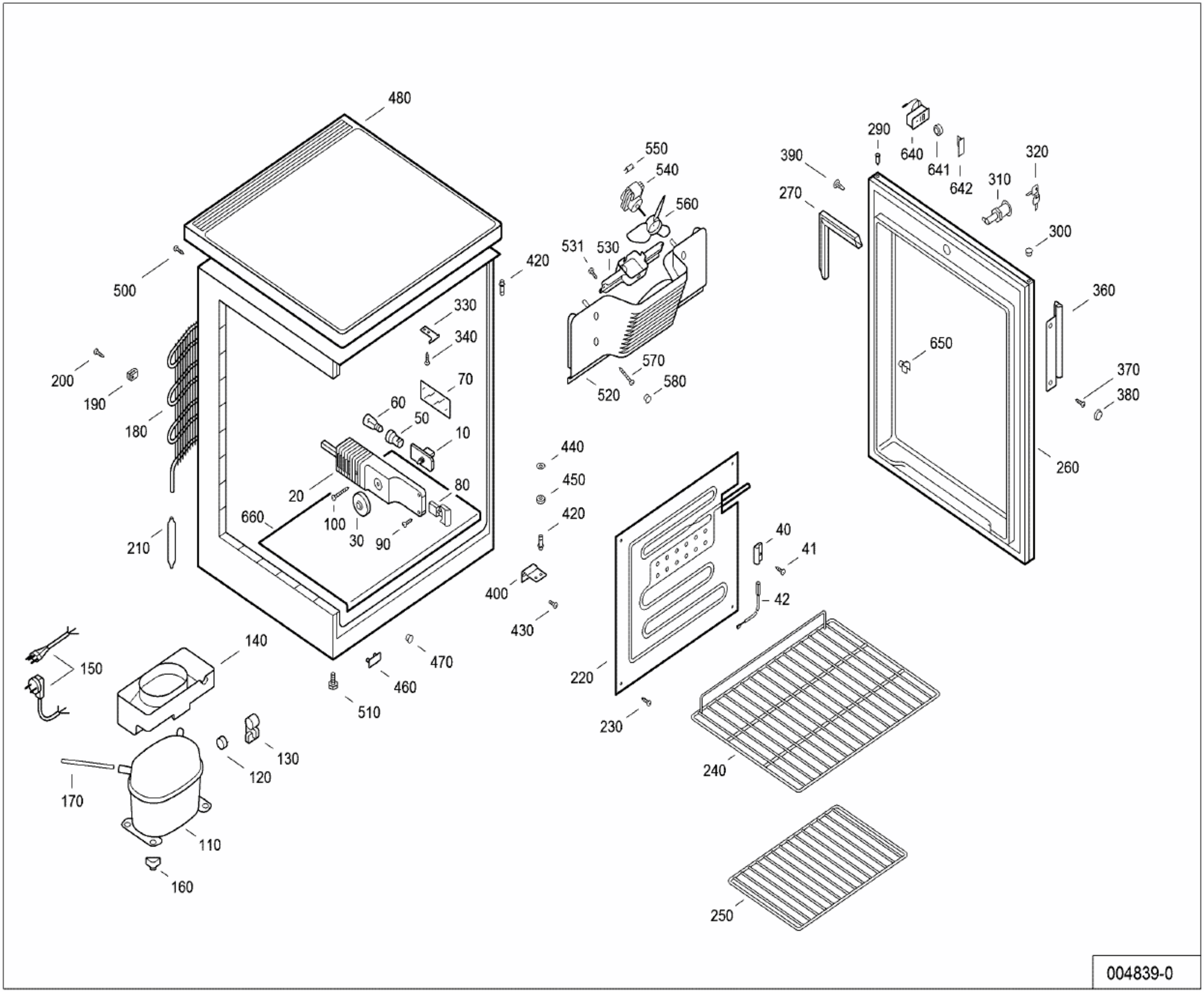
480
500
200
190
180
210
660
20
100
30
90
80
10
50
60
70
330
340
420
550
540
560
531
530
520
570
580
440
450
420
400
430
470
460
510
290
640
641
642
390
270
310
320
300
360
650
370
380
260
40
41
42
220
230
240
250
150
140
130
120
170
110
160

004839-0