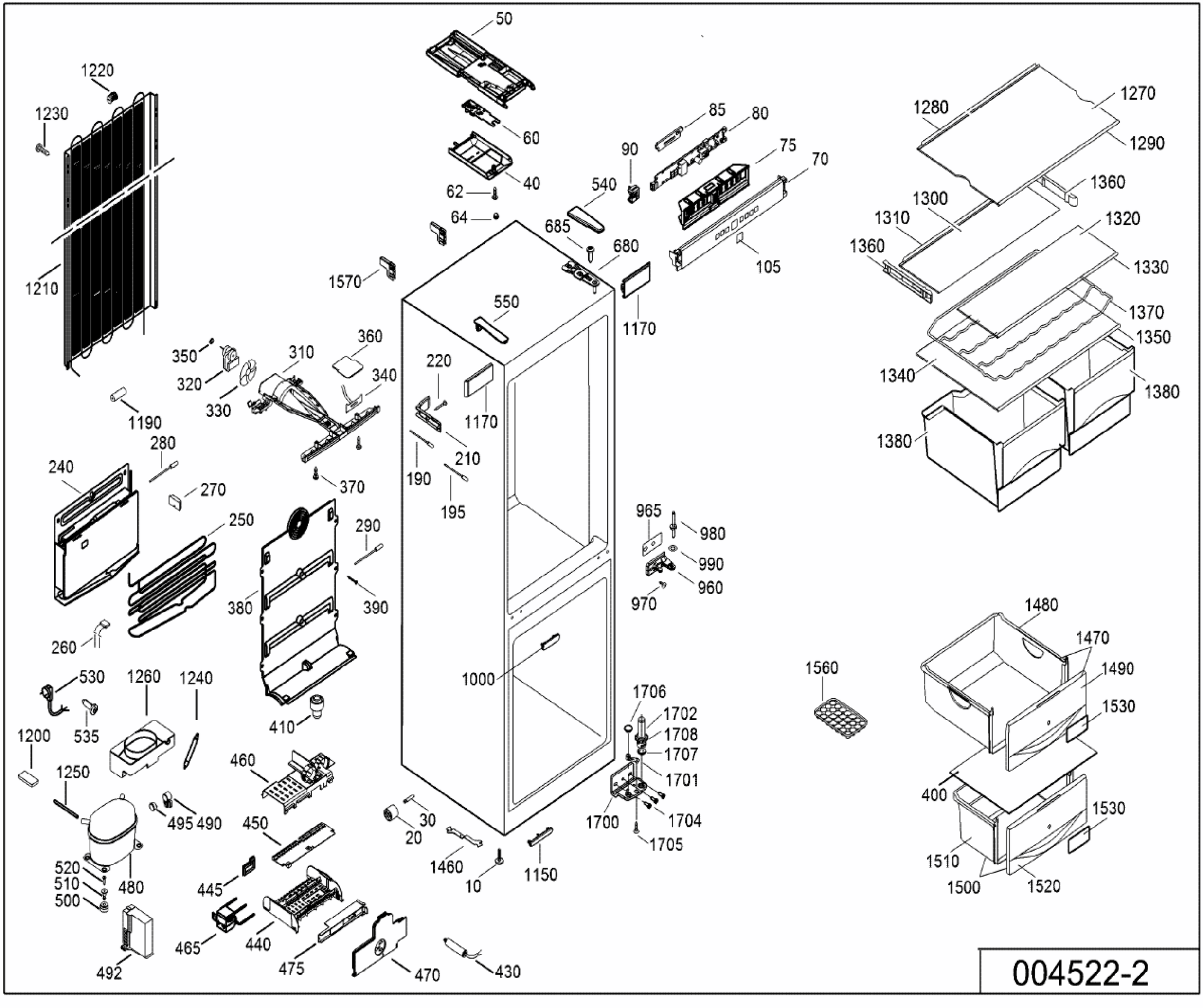
50
1220
1230
60
40
62
64
85
80
90
75
70
540
685
680
105
1270
1280
1290
1360
1300
1310
1320
1360
1330
1370
1350
1340
1380
1380
1210
1570
550
1170
360
350
310
220
340
320
330
1170
1190
210
280
190
240
370
270
195
250
290
965
980
990
960
970
380
390
260
1480
1470
1490
1560
530
1260
1240
1530
1000
1706
1702
1708
1707
1701
1200
535
410
460
1250
400
1530
495
490
450
30
20
1700
1704
1705
520
510
500
480
445
1460
10
1150
1510
1500
1520
465
440
475
470
430
492
004522-2

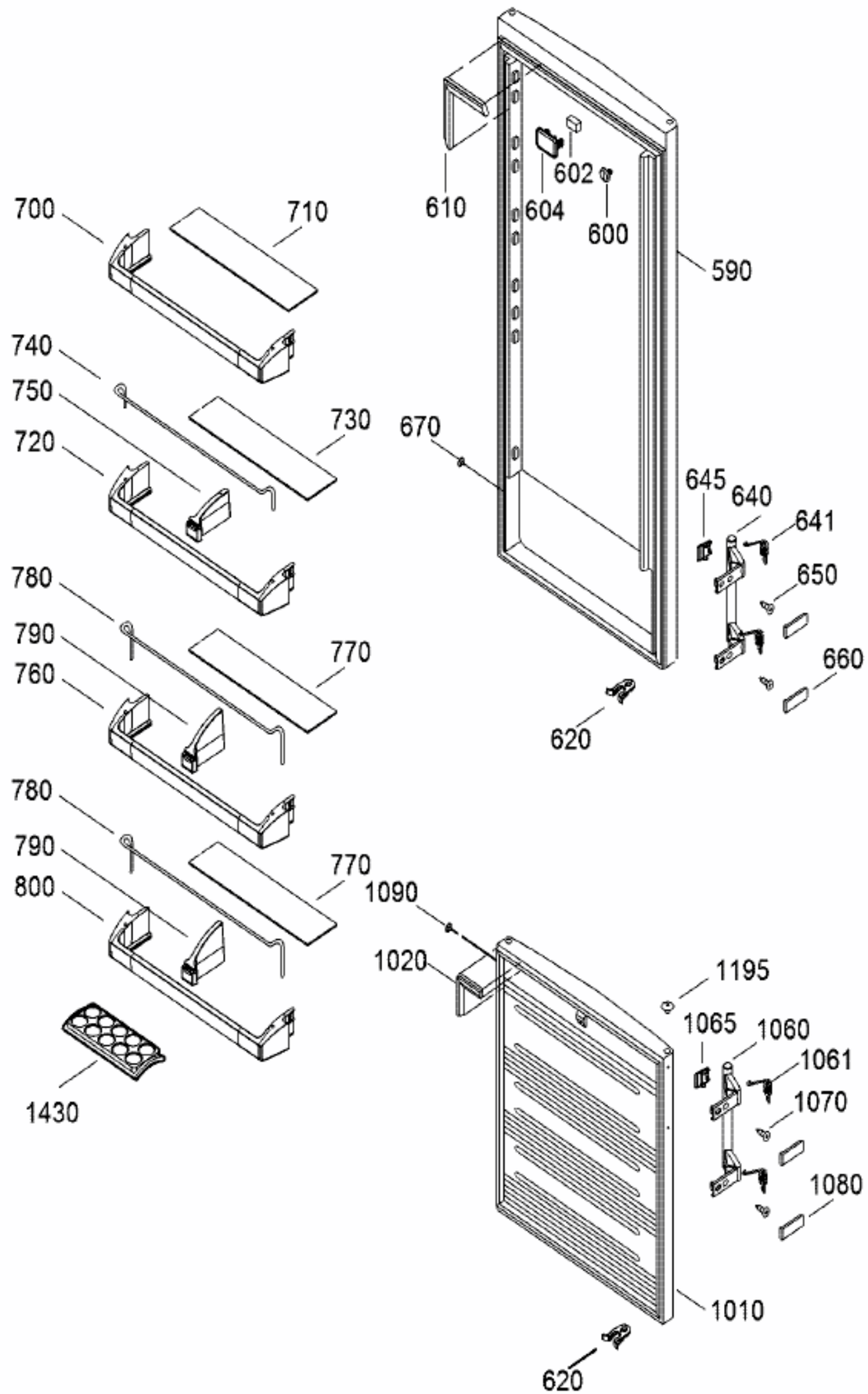
700
710
610
604
602
600
590
740
750
730
720
670
645
640
641
650
780
790
770
660
760
620
780
790
770
800
1090
1020
1195
1065
1060
1061
1070
1430
1080
1010
620

003590-3