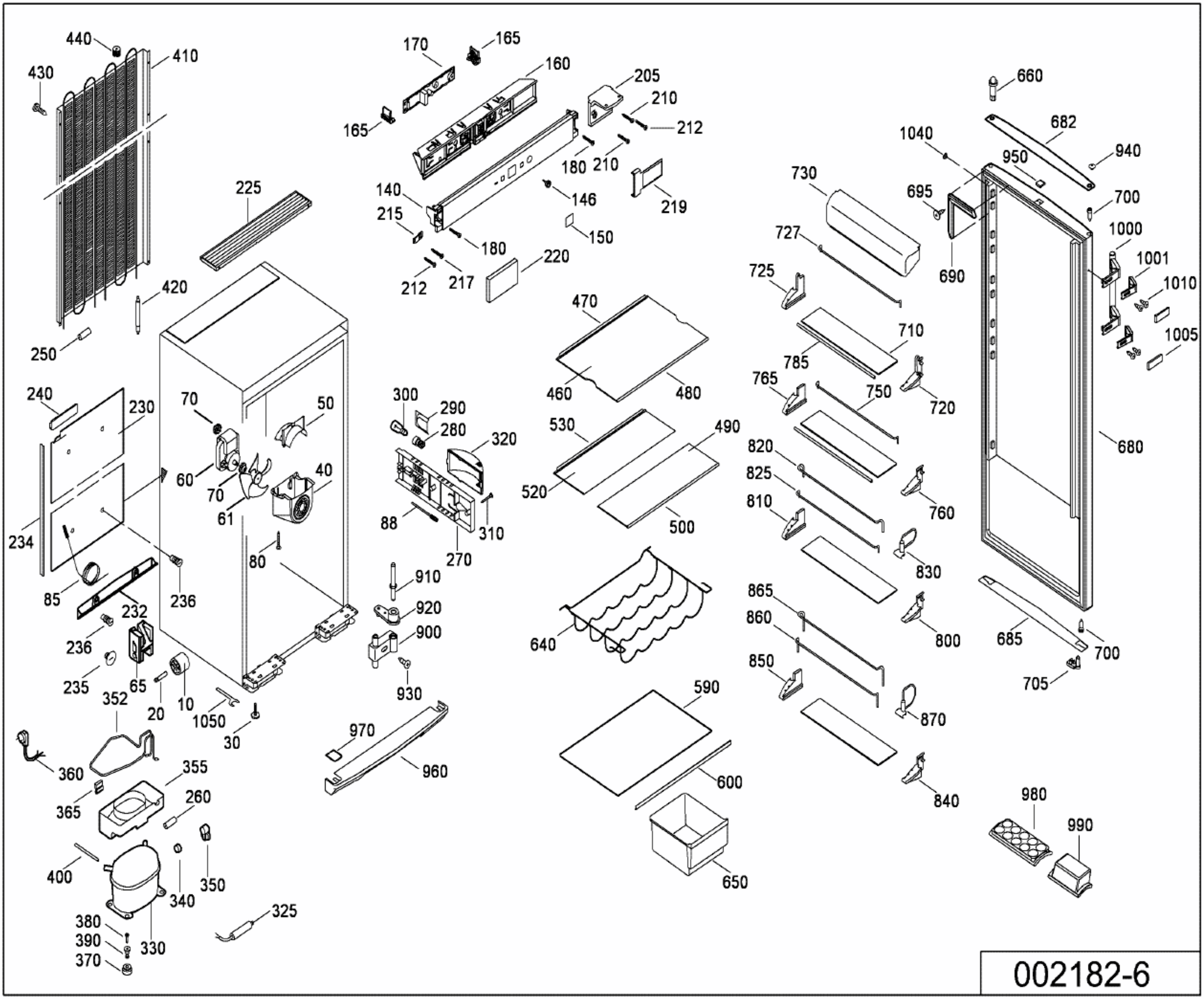
440
410
430
170
165
160
205
210
212
165
180
210
660
682
1040
950
940
730
695
700
1000
1001
1010
1005
690
225
140
215
146
219
150
180
220
212
217
727
725
420
250
470
710
785
765
750
720
460
480
240
230
70
50
300
290
280
320
530
490
820
825
810
760
680
60
70
40
61
520
500
88
310
270
234
80
910
920
900
930
830
865
860
800
85
232
236
236
640
685
700
705
235
65
20
10
1050
30
352
590
870
970
960
360
355
365
260
600
980
990
400
350
340
650
325
380
390
370
330

002182-6