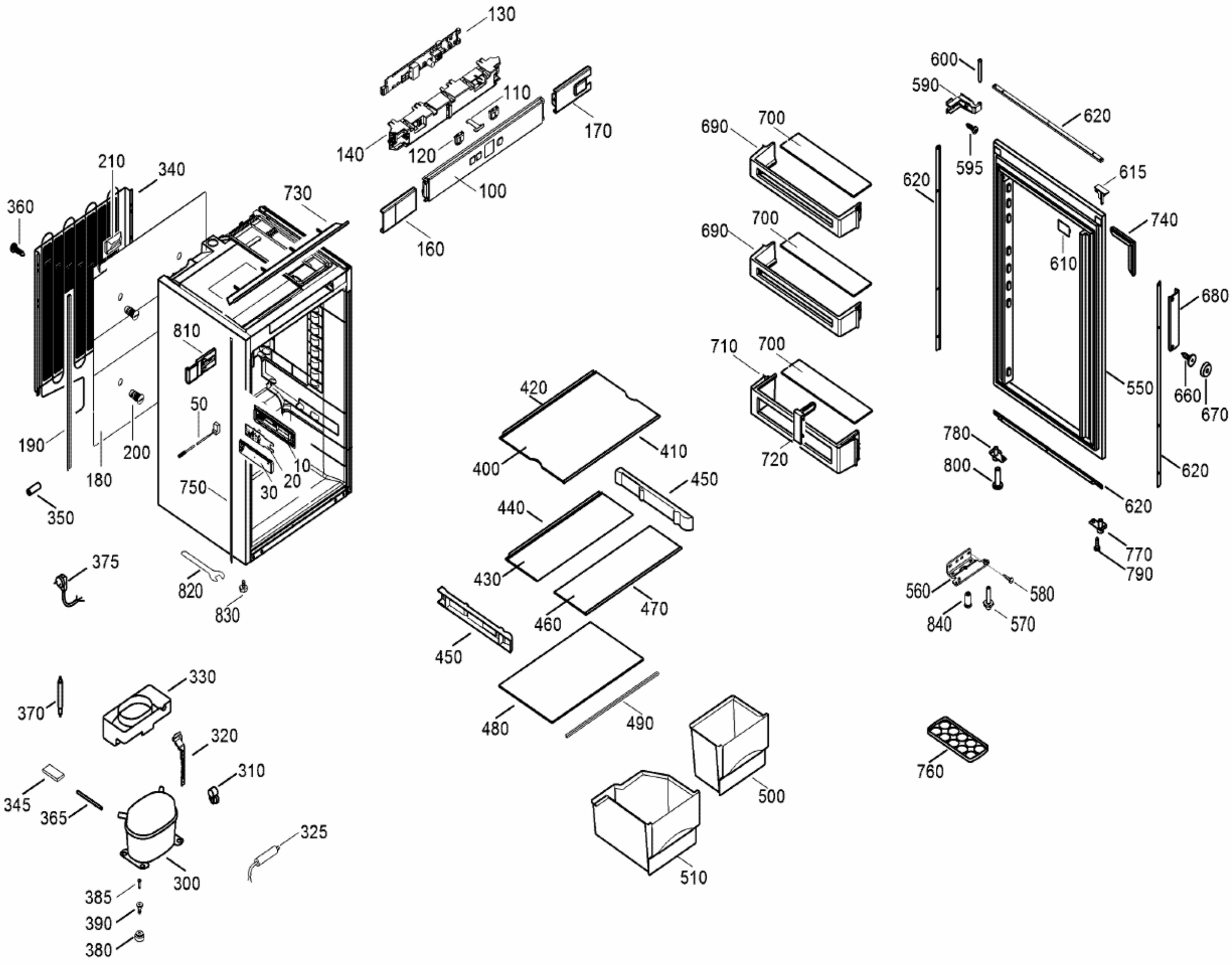
130
110
140
120
170
100
160
210
340
360
730
810
50
190
200
180
750
10
20
30
350
375
820
830
420
400
410
450
440
430
460
470
450
480
490
690
700
690
700
710
700
720
600
590
620
595
620
615
740
610
680
550
660
670
780
800
620
620
770
790
560
580
840
570
760
500
510
330
370
320
310
345
365
325
300
385
390
380

004350-6