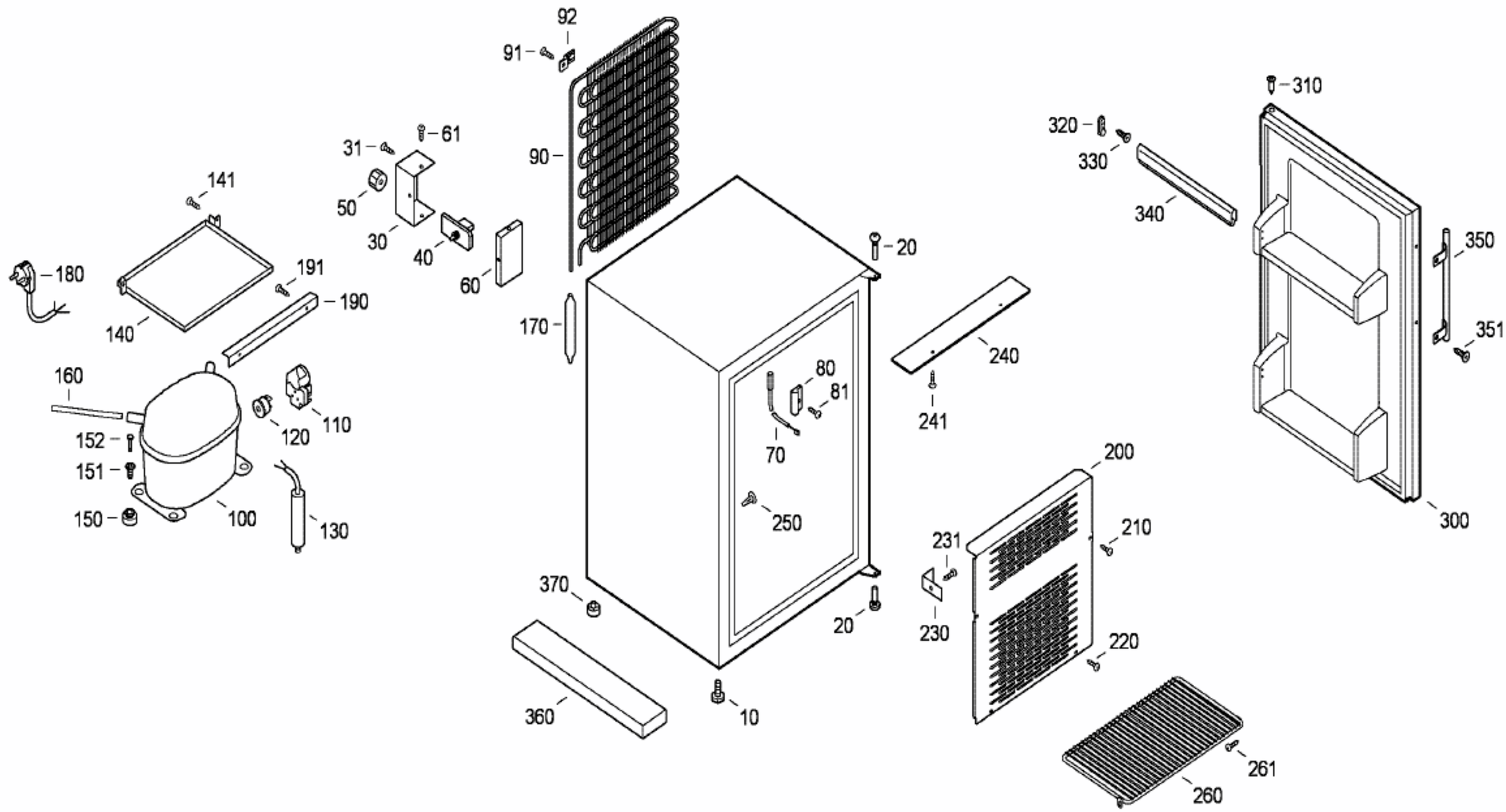
92
91
90
61
31
50
30
40
60
141
180
191
190
140
170
160
152
151
150
120
110
100
130
20
80
81
70
250
240
241
310
320
330
340
350
351
300
200
210
231
230
220
370
20
360
10
261
260

003633-0