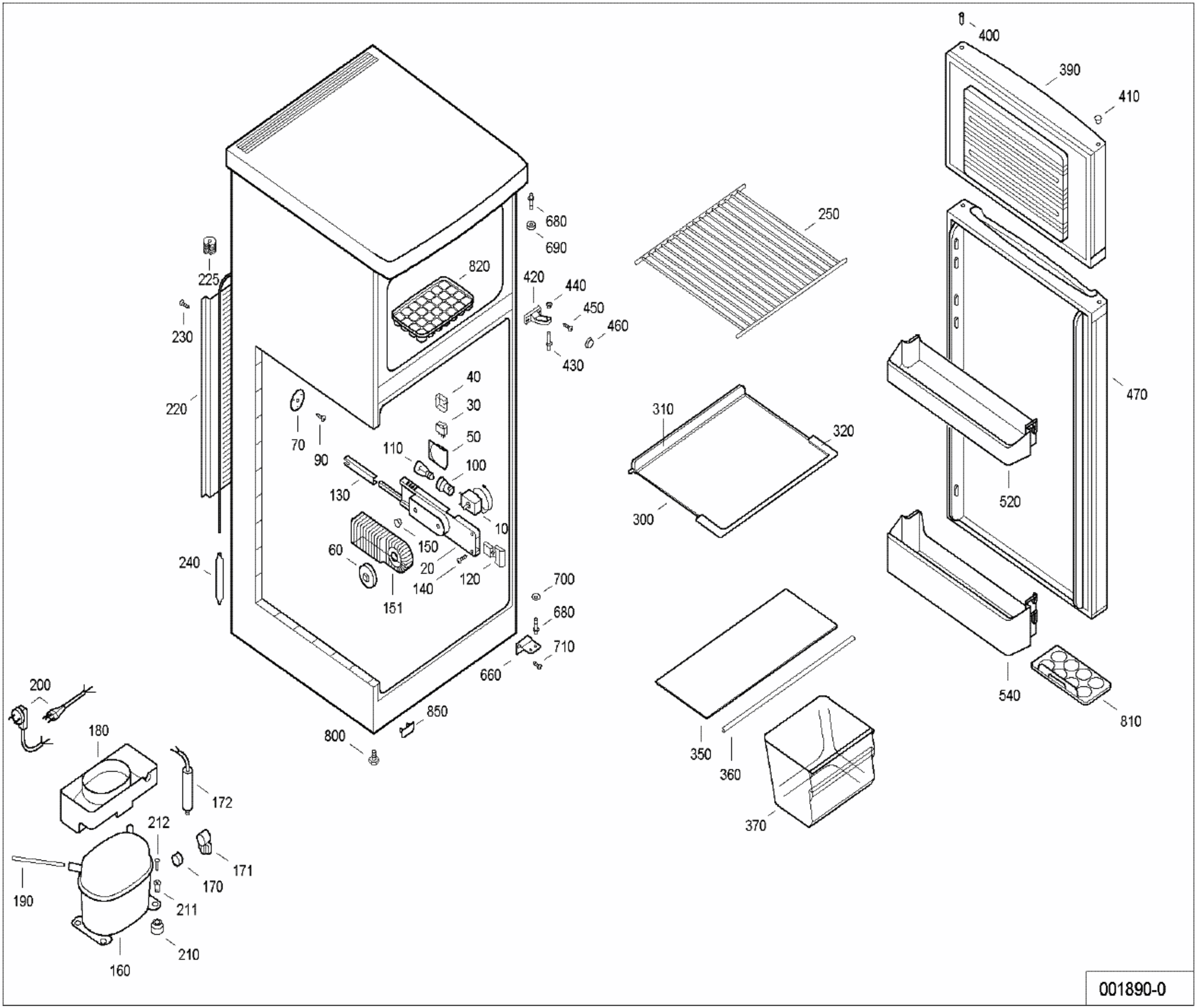
400
390
410
680
690
250
820
420
440
450
460
430
225
230
220
40
30
50
70
90
110
100
130
10
150
60
20
140
120
151
240
700
680
710
660
850
800
310
320
300
470
520
540
810
350
360
370
200
180
172
212
171
170
190
211
210
160

001890-0