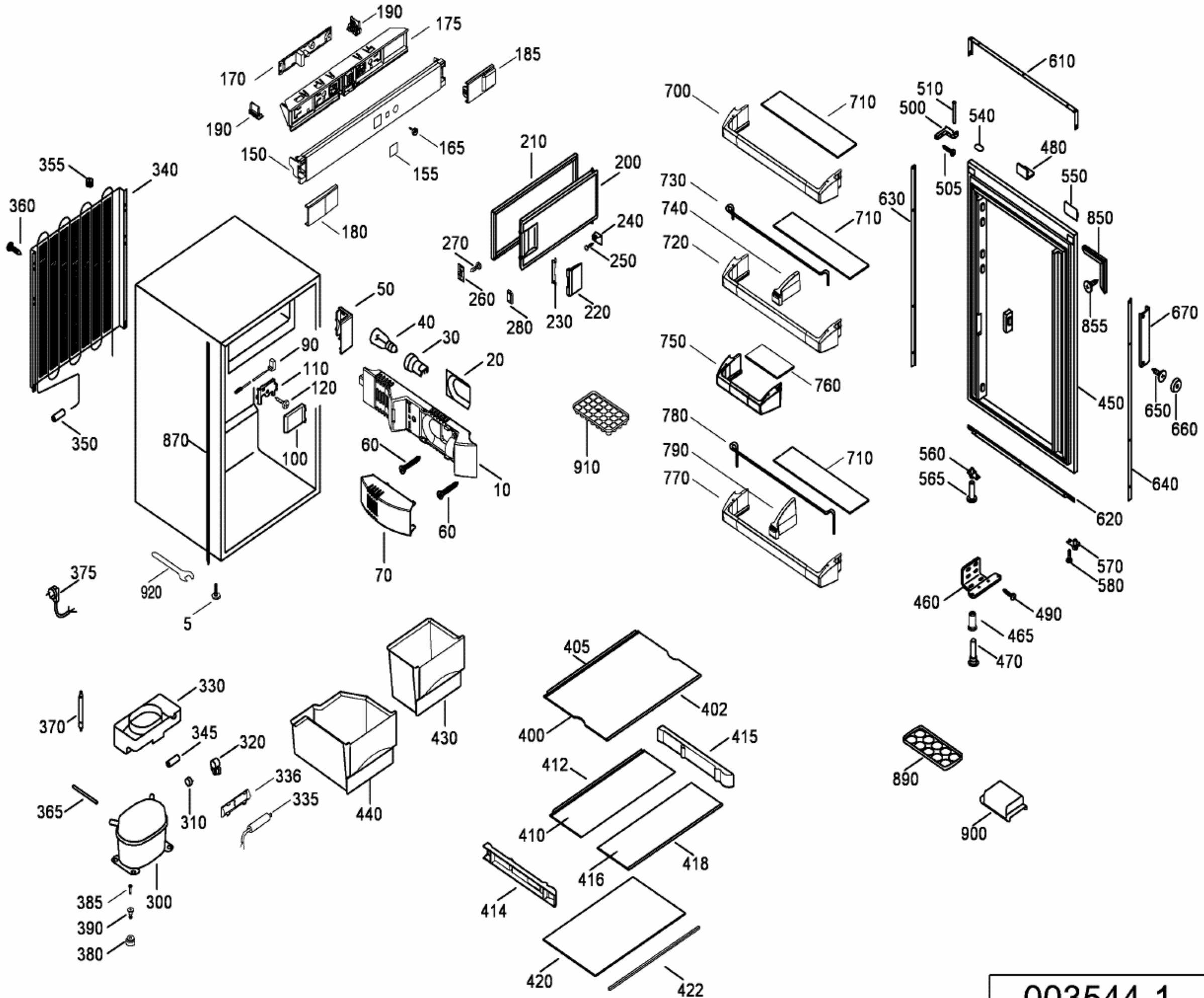
190
175
170
185
190
165
150
155
180
355
340
360
350
870
100
90
110
120
50
40
30
20
60
10
60
70
920
5
375
210
200
240
250
270
260
280
230
220
910
700
710
730
740
720
710
750
760
780
790
770
710
610
510
500
540
505
480
550
630
850
855
670
450
650
660
640
560
565
620
570
580
460
490
465
470
405
402
400
415
412
410
418
416
414
420
422
430
440
330
370
345
320
336
335
310
365
385
390
380
300
890
900
003544-1