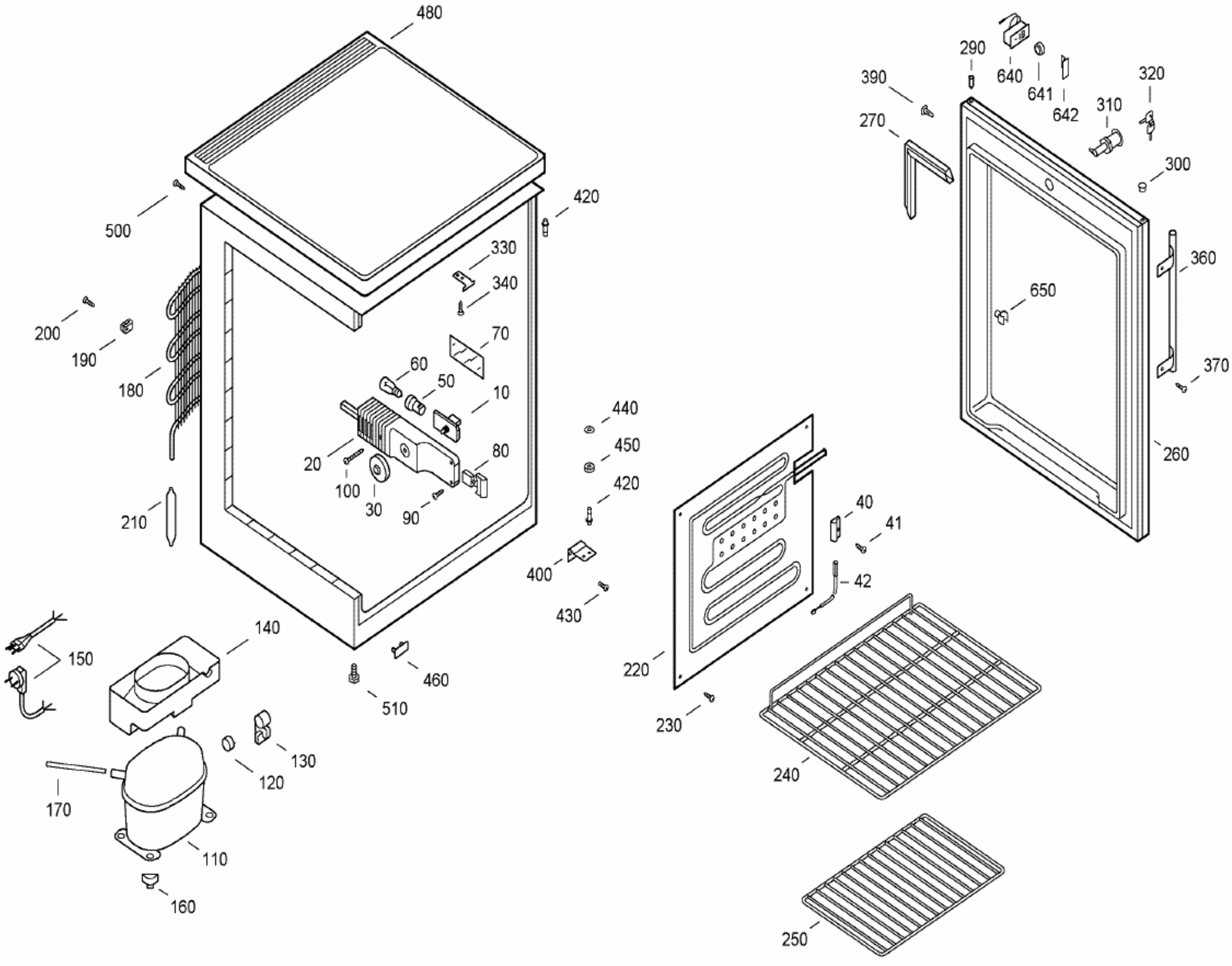
480
500
420
330
340
200
190
180
70
60
50
10
20
100
30
90
80
210
440
450
420
400
430
290
640
641
642
390
270
310
320
300
360
650
370
260
40
41
42
220
230
240
250
150
140
460
510
130
120
170
110
160

002651-0