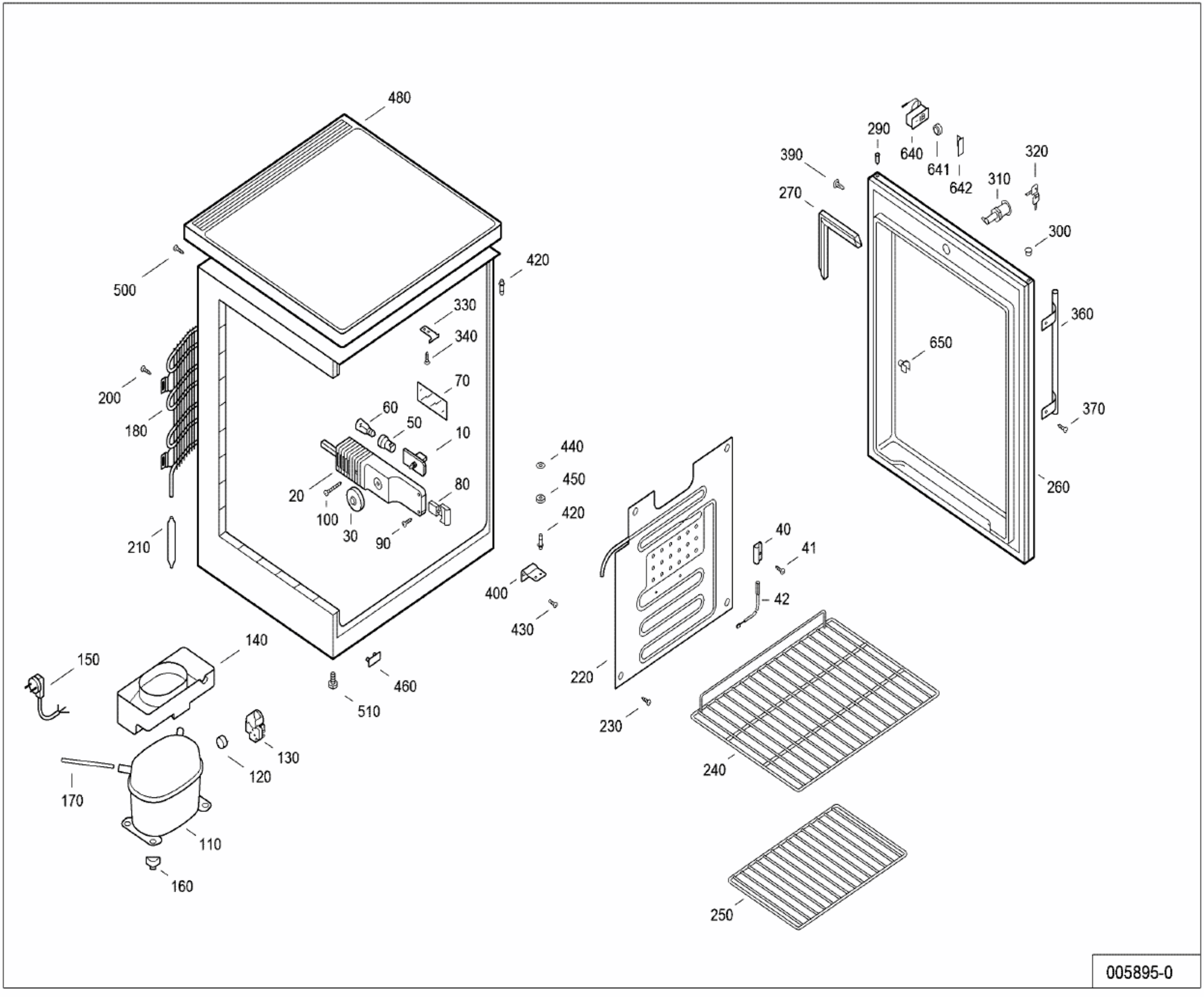
480
500
420
330
340
200
70
180
60
50
10
20
100
30
90
80
210
440
450
420
400
430
40
41
42
290
640
641
642
390
270
310
320
300
360
650
370
260
150
140
460
510
220
230
240
130
120
170
110
160
250
005895-0