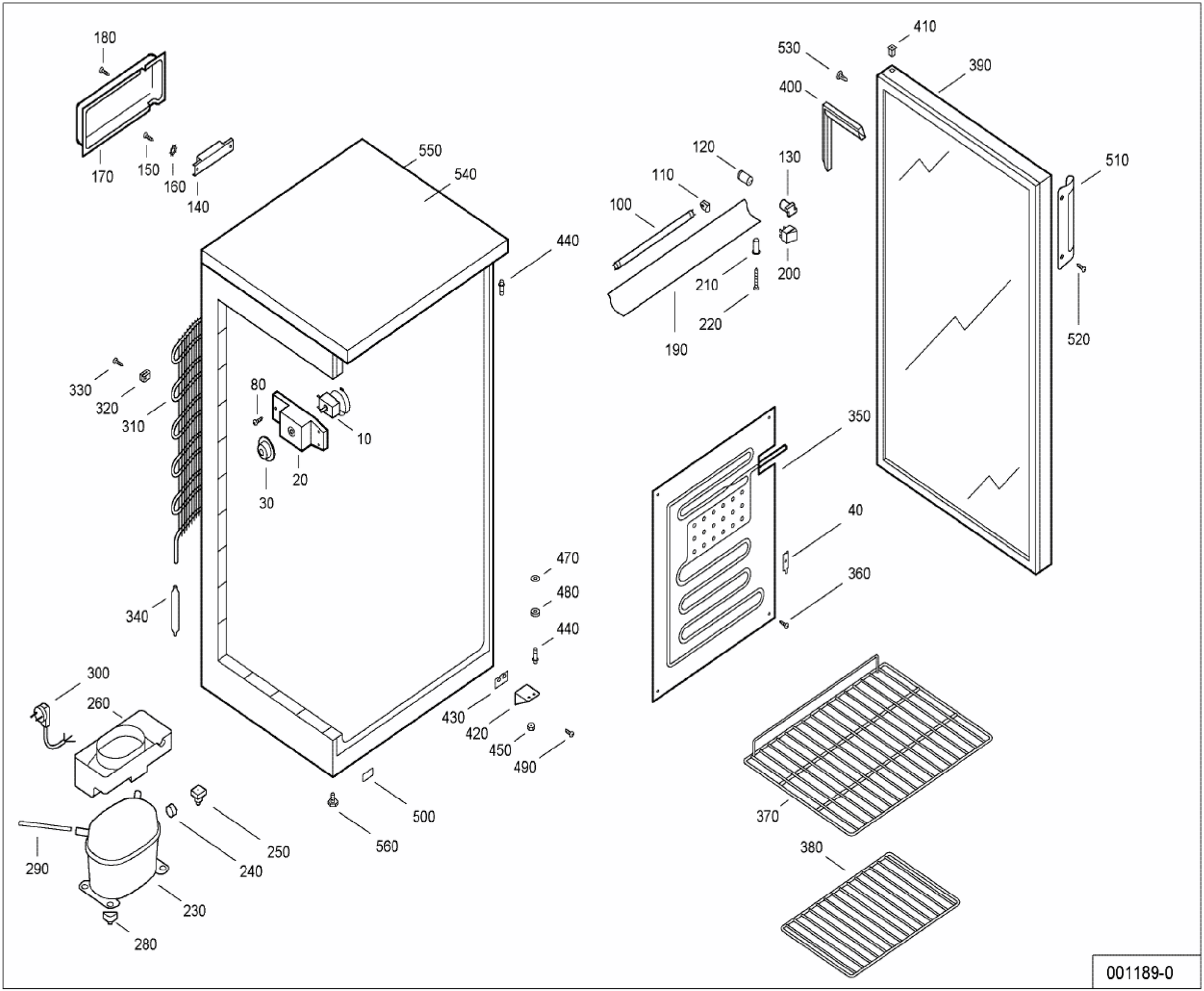
180
170
150
160
140
550
540
440
330
320
310
80
10
20
30
340
470
480
440
300
260
430
420
450
490
500
560
290
250
240
230
280
410
530
390
400
120
130
510
110
100
200
210
220
190
520
350
40
360
370
380
001189-0