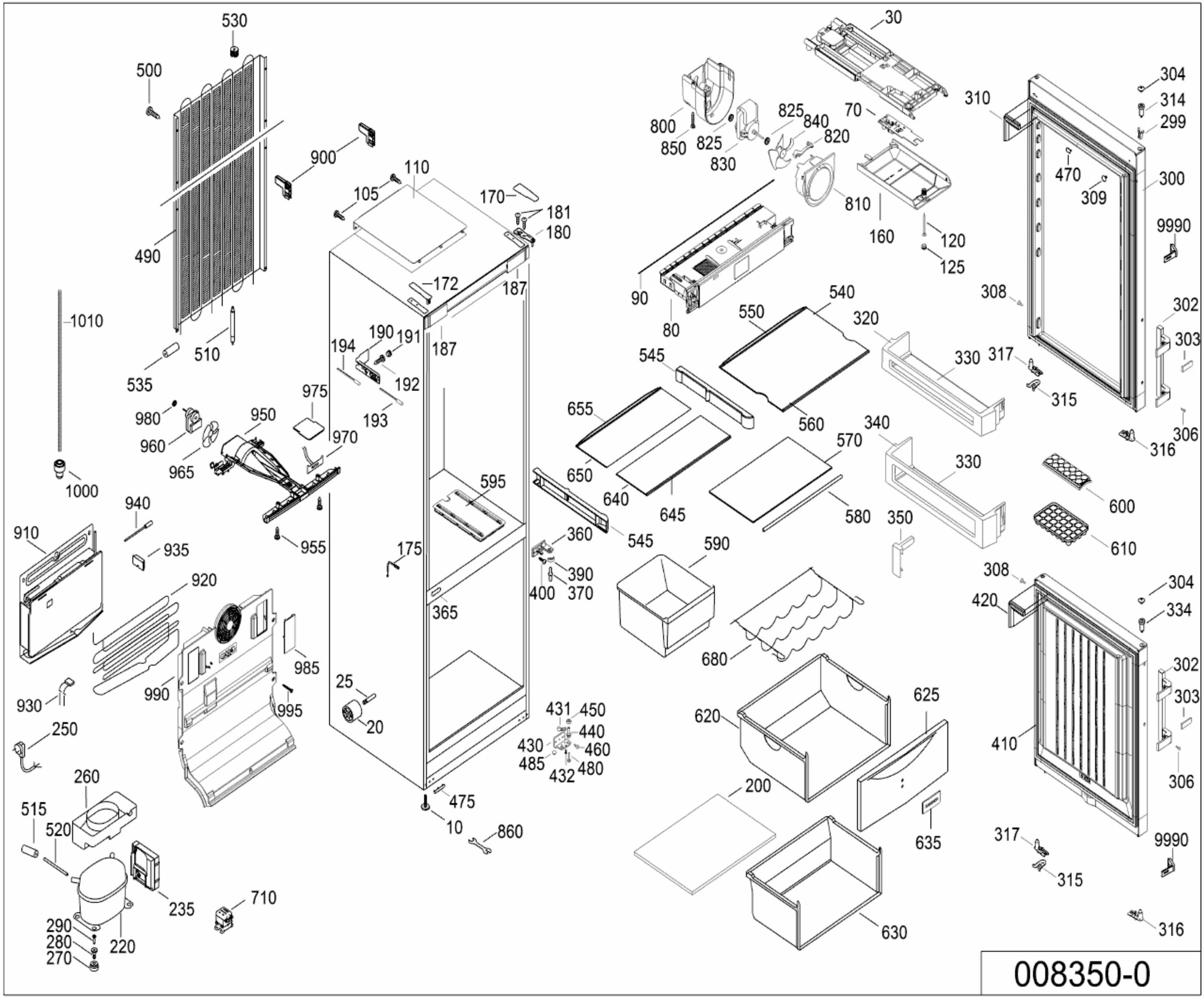
530
500
900
110
105
170
181
180
490
172
187
1010
510
535
190
191
194
192
187
975
980
950
193
960
970
965
1000
940
910
935
955
920
985
990
995
930
250
25
20
175
365
595
360
390
400
370
545
655
650
640
645
545
590
680
620
625
635
630
200
431
450
440
430
460
485
432
480
475
10
860
260
515
520
235
710
290
280
270
220
30
800
850
825
825
840
820
830
70
810
160
120
125
90
80
540
550
560
320
330
340
570
580
350
330
600
610
310
304
314
299
470
309
300
9990
308
302
303
317
315
306
316
308
420
304
334
302
303
410
306
317
315
9990
316

008350-0