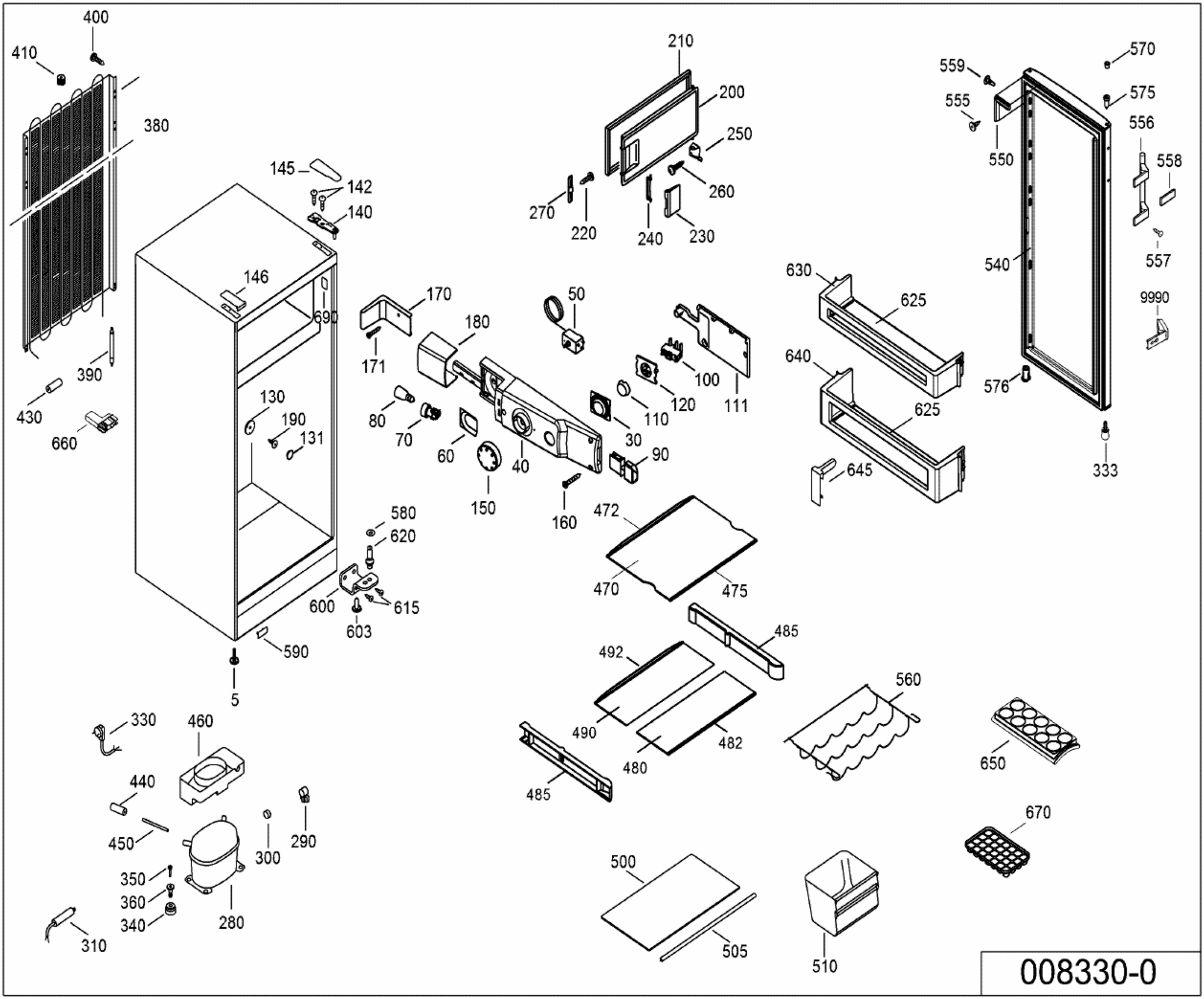
400
410
380
390
430
660
145
142
140
146
690
130
190
131
580
620
600
615
603
590
5
330
460
440
450
350
360
340
310
280
300
290
170
171
180
50
80
70
60
40
150
160
30
110
120
100
111
90
210
200
250
260
270
220
240
230
472
470
475
485
492
490
482
480
485
560
630
625
640
625
645
559
555
550
570
575
556
558
540
557
9990
576
333
650
670
500
505
510
008330-0