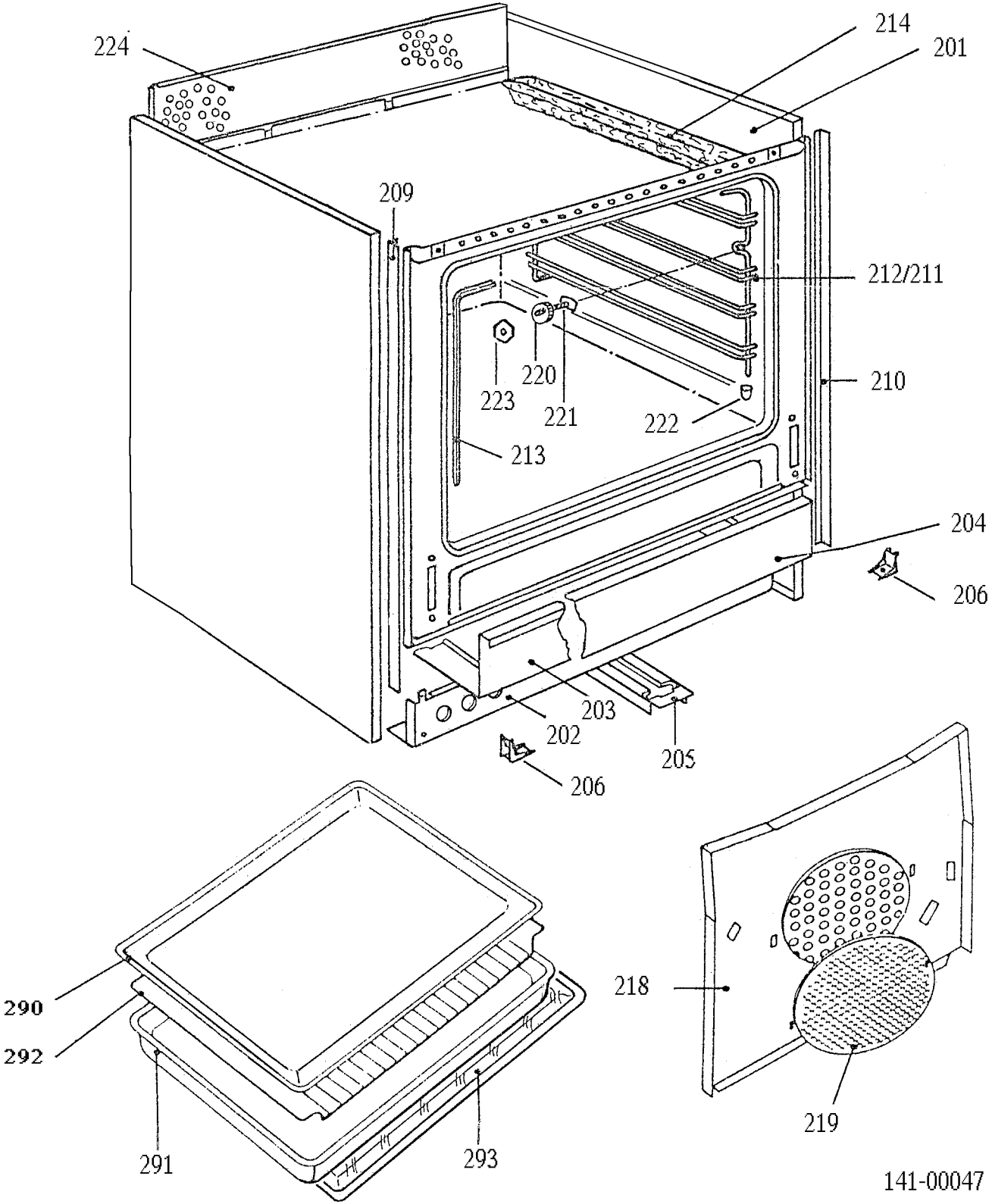
224
214
201
209
212/211
220
223
221
222
210
213
204
206
203
202
205
206
290
292
291
293
218
219
141-00047