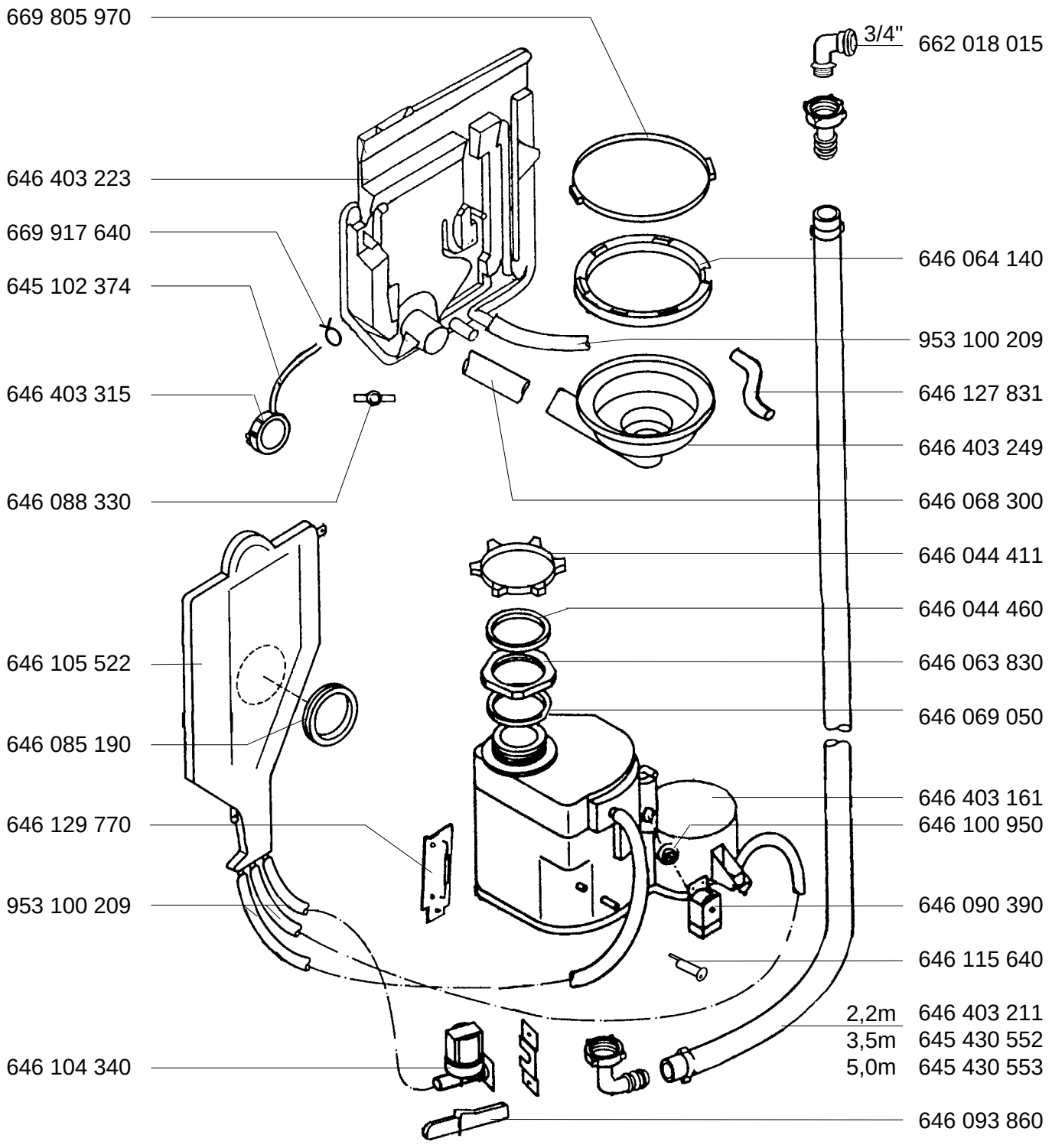FAVORIT 645 SGA	E-Nr. 606 281 281 [1] w 240V	-GB-
FAVORIT 645 SGA	E-Nr. 606 281 181 [2] w	-F-P-GR-UE-