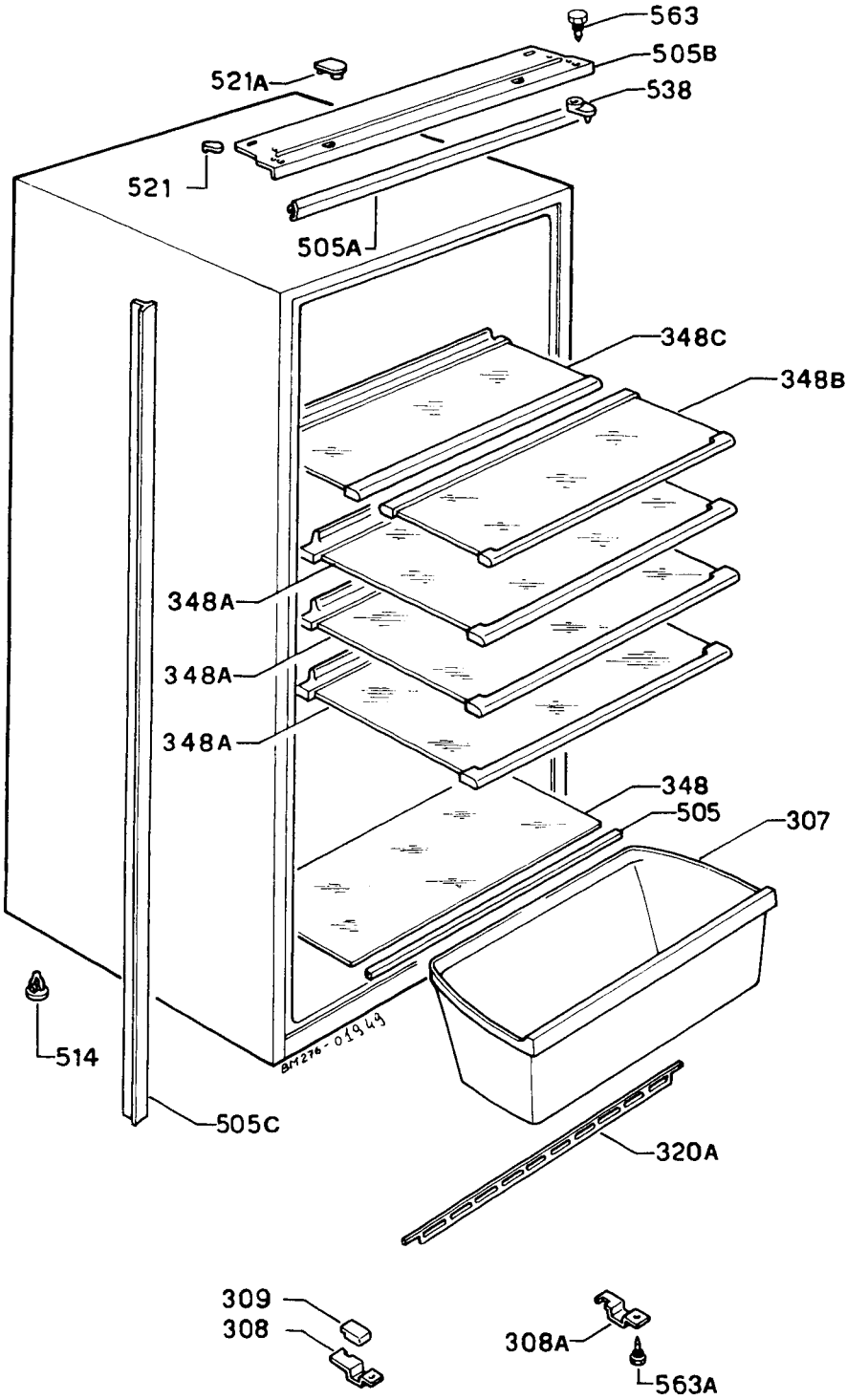
563
505B
521A
538
521
505A
348C
348B
348A
348A
348A
348
505
307
514
505C
320A
309
308
308A
563A
C1002342