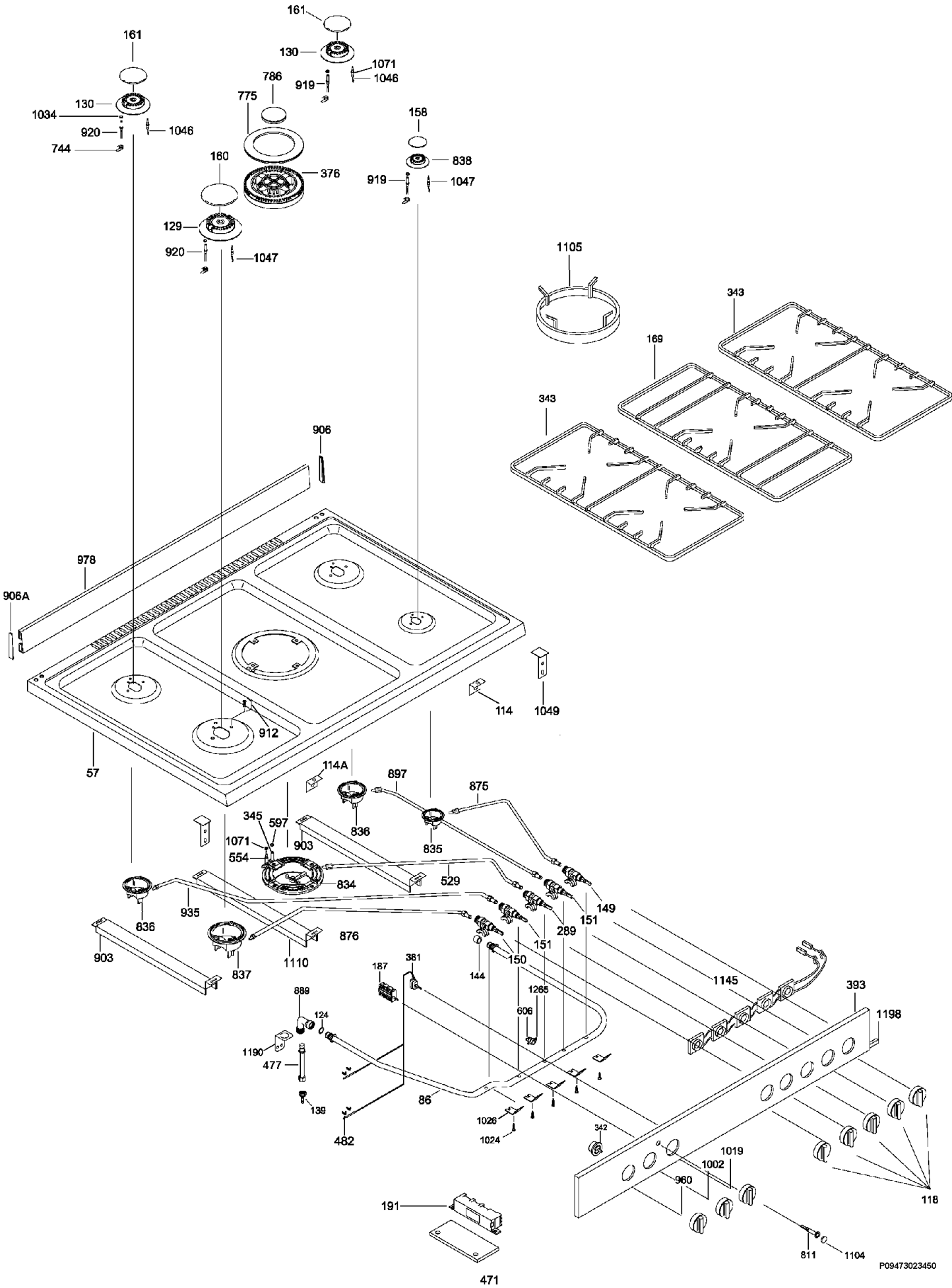
161
130
1071
1046
919
786
775
1034
920
744
158
838
160
376
1047
129
1105
343
169
906
978
906A
114
1049
912
57
114A
897
875
345
597
836
903
835
1071
554
834
529
935
149
151
289
876
1110
837
150
144
187
381
1145
393
1198
889
124
1265
606
1190
477
139
86
482
1026
1024
342
1019
1002
960
118
191
811
1104
471
P09473023450