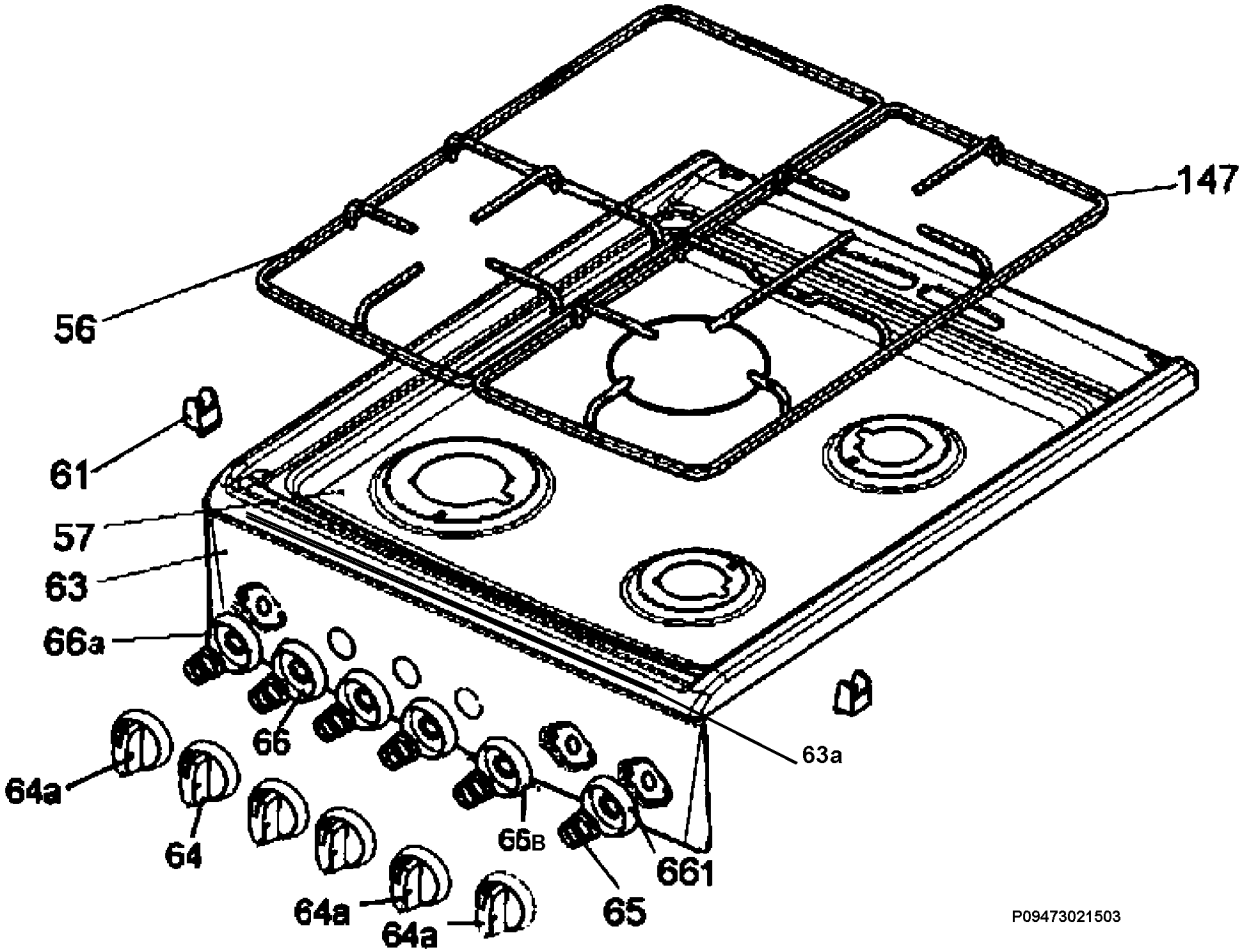
147
56
61
57
63
66a
66
64a
64
66B
661
65
64a
64a
63a
P09473021503