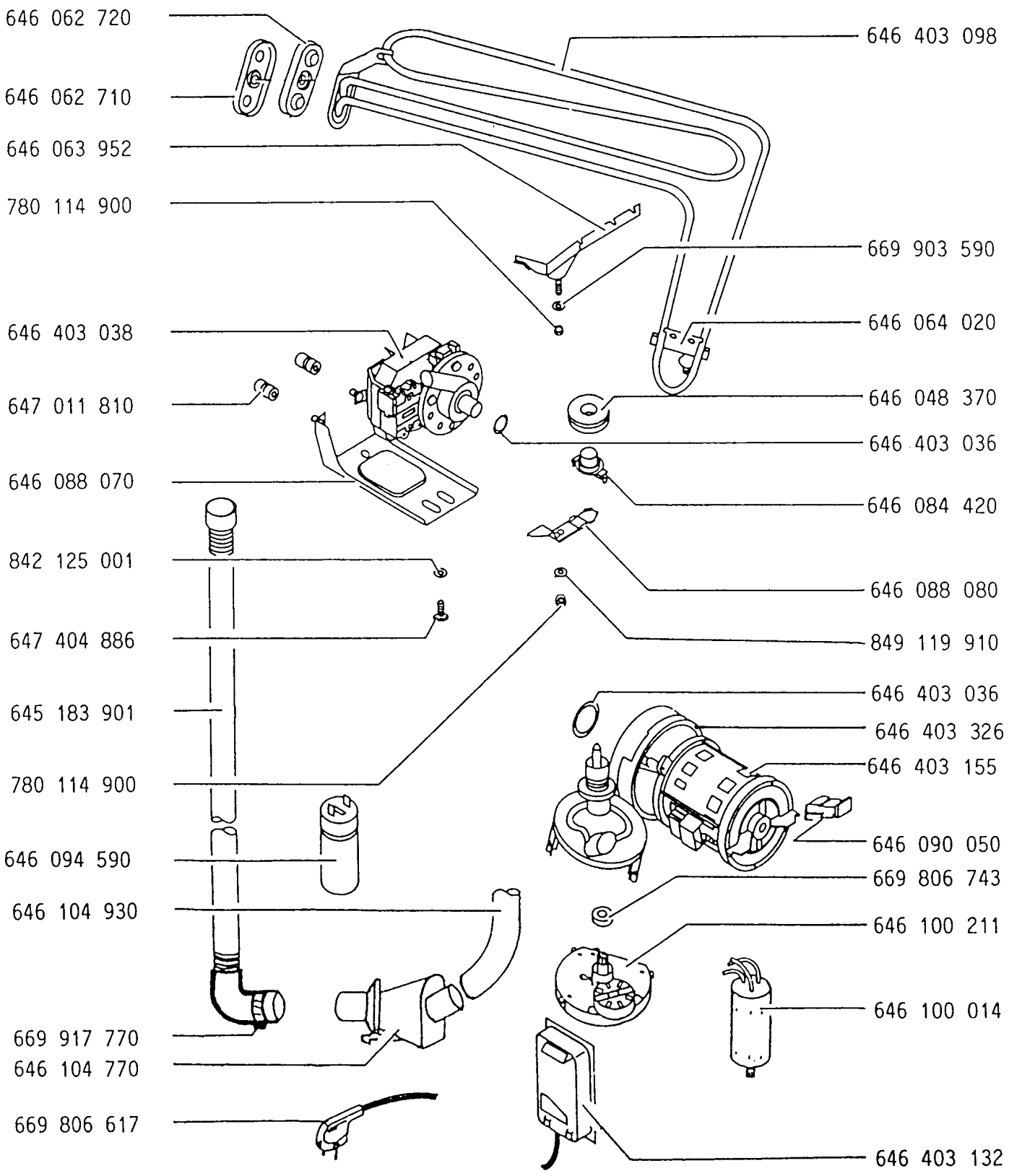FAVORIT 667 SGA E-Nr. 606 280 006[1)] br.
FAVORIT 667 SGA E-Nr. 606 280 007[2)] ws.