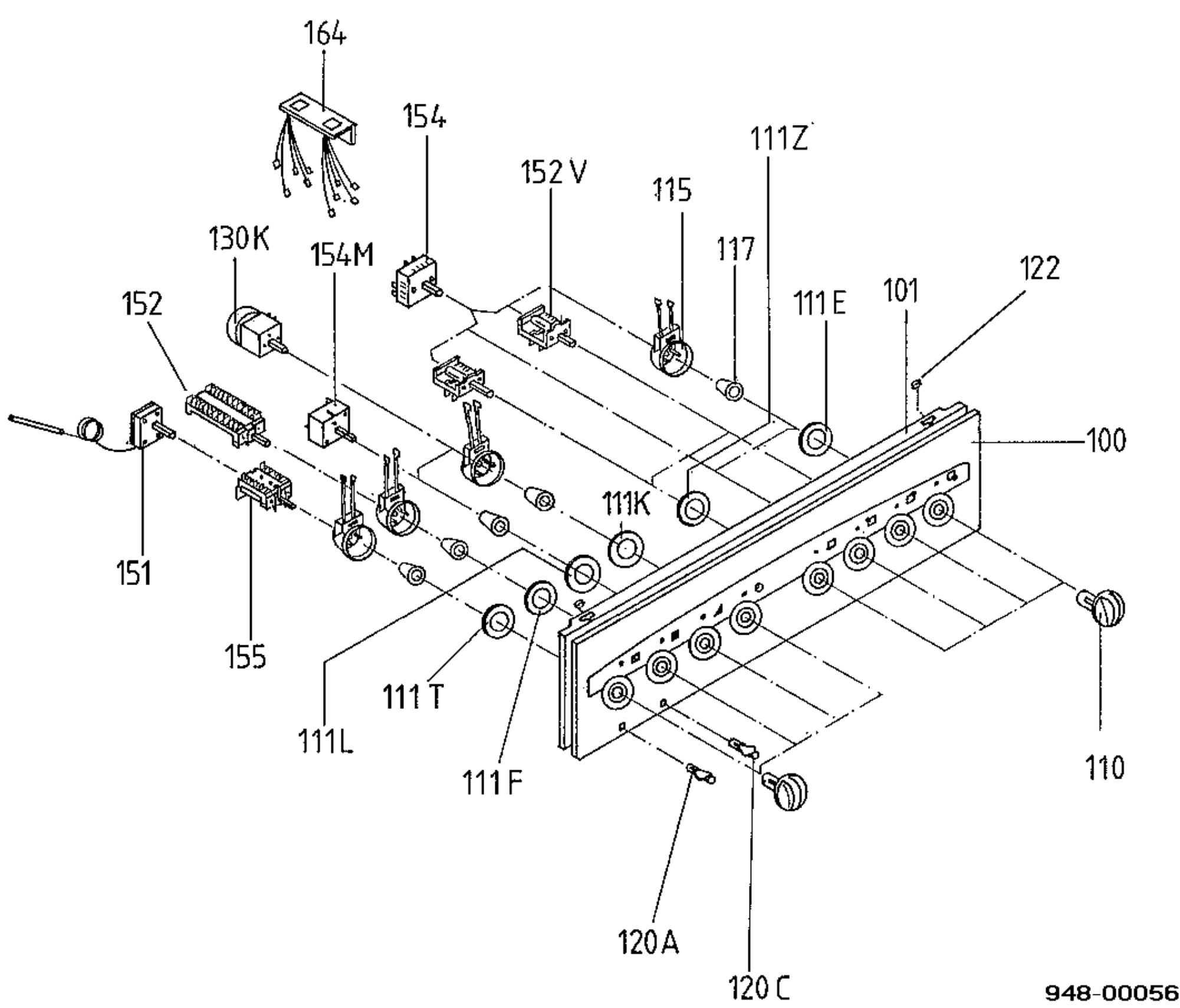
164
154
152 V
115
111Z
117
130K
154M
122
152
111 E
101
100
111K
151
155
111 T
111L
111 F
110
120A
120 C
948-00056