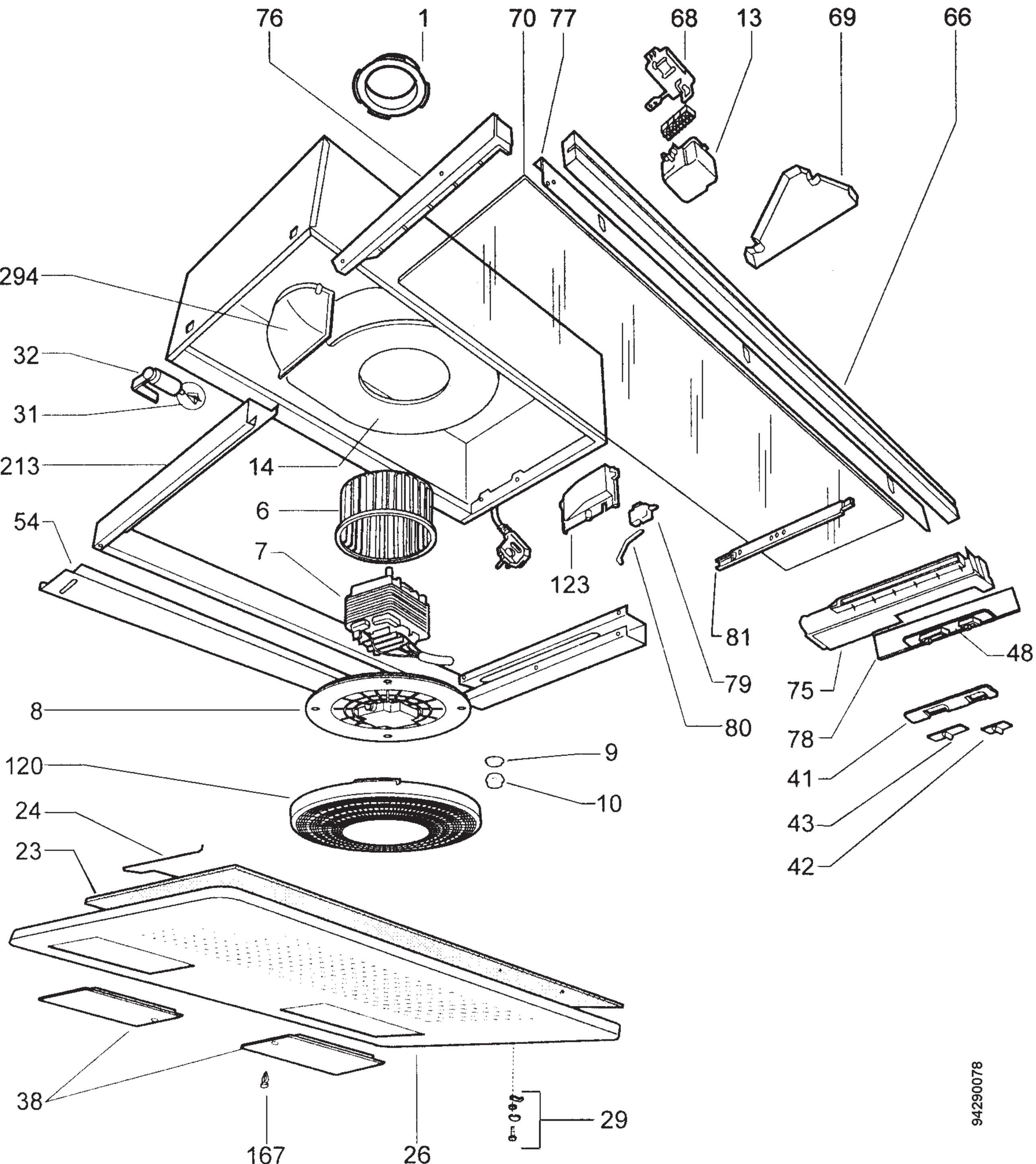
76
1
70
77
68
13
69
66
294
32
31
213
14
6
54
7
123
81
48
79
75
8
80
78
9
120
41
10
43
24
42
23
38
167
26
29
94290078