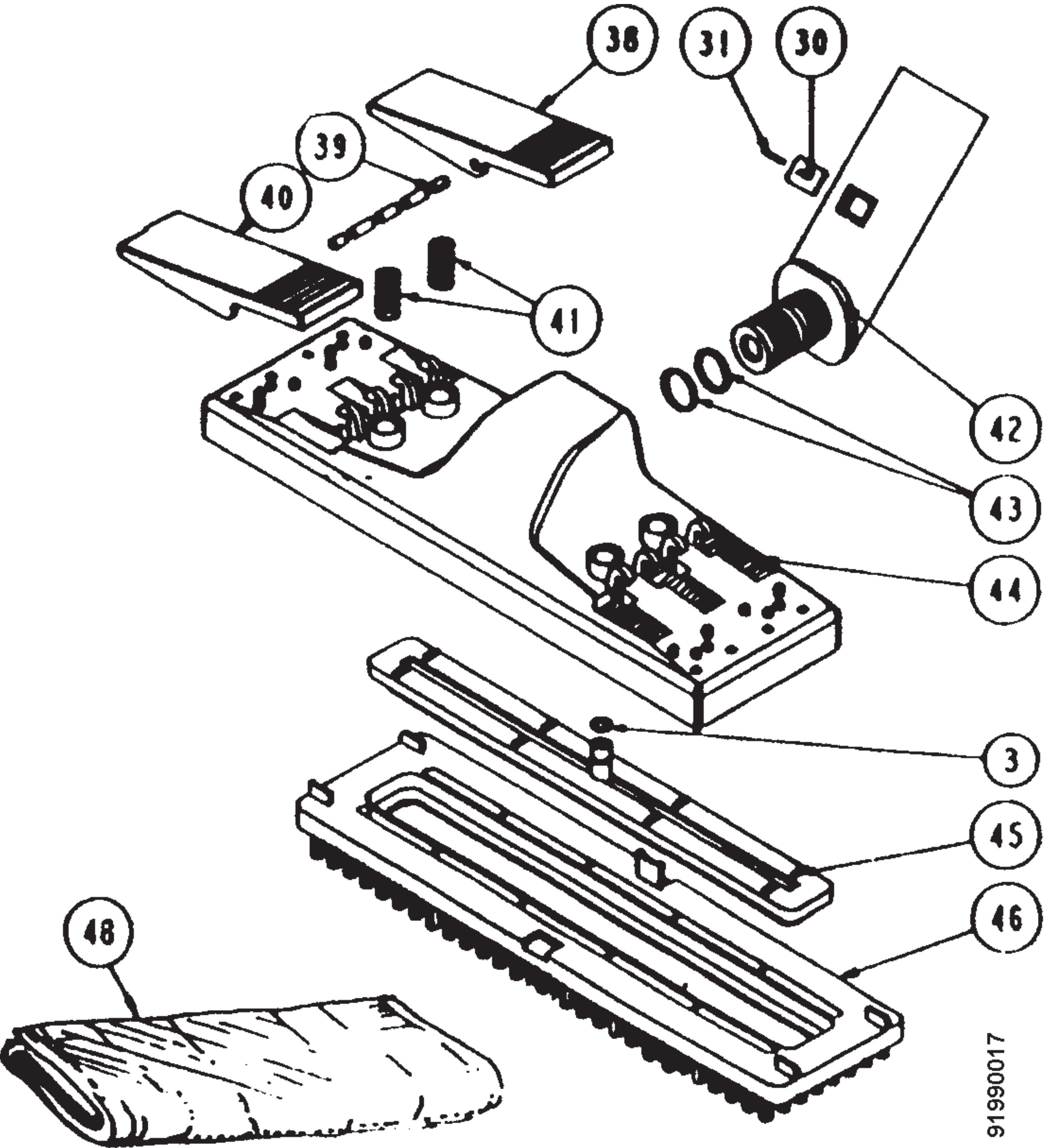
38
31
30
39
40
41
42
43
44
3
45
46
48
91990017