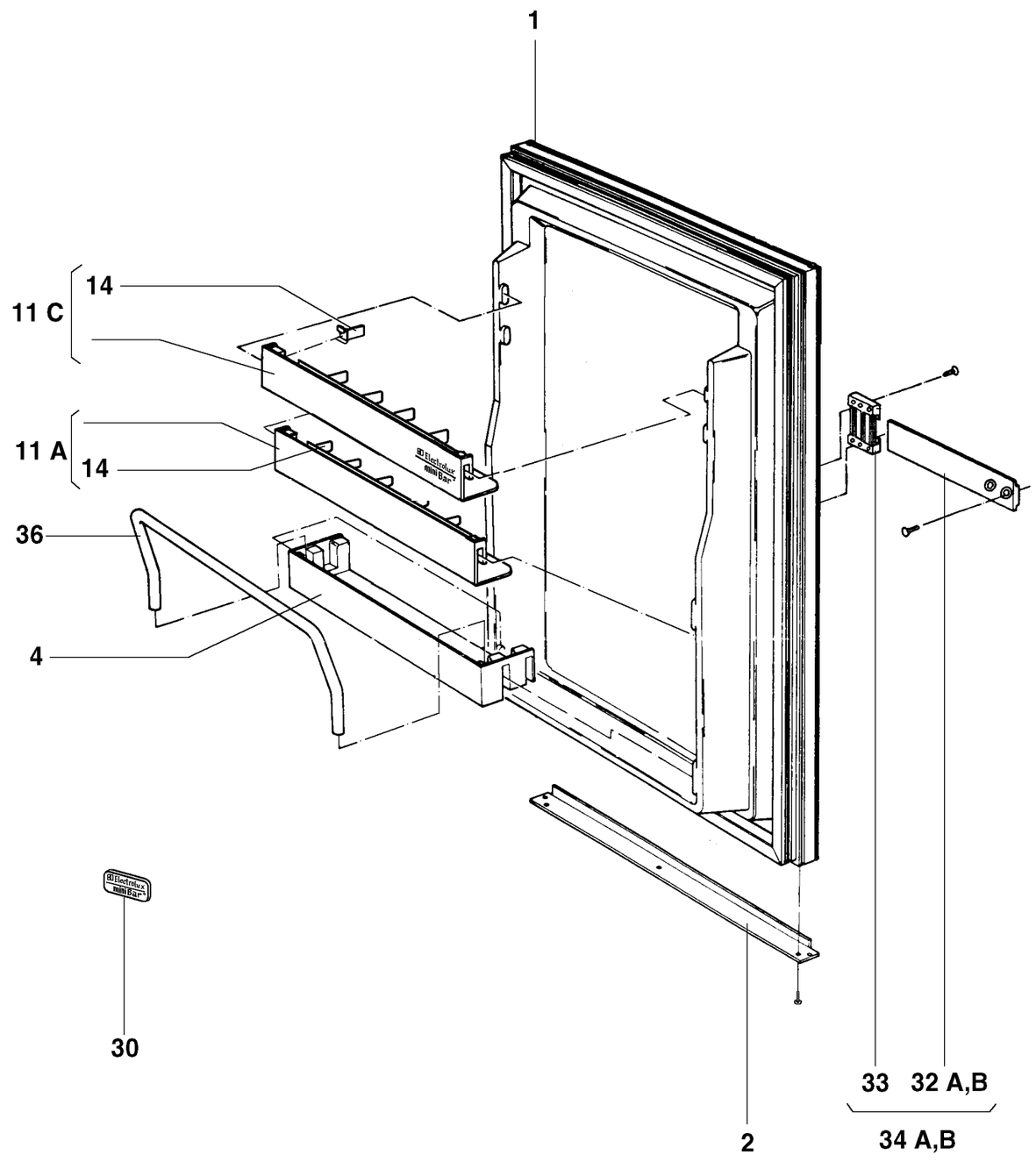
1
14
11 C
11 A
14
36
4
30
2
33
32 A,B
34 A,B

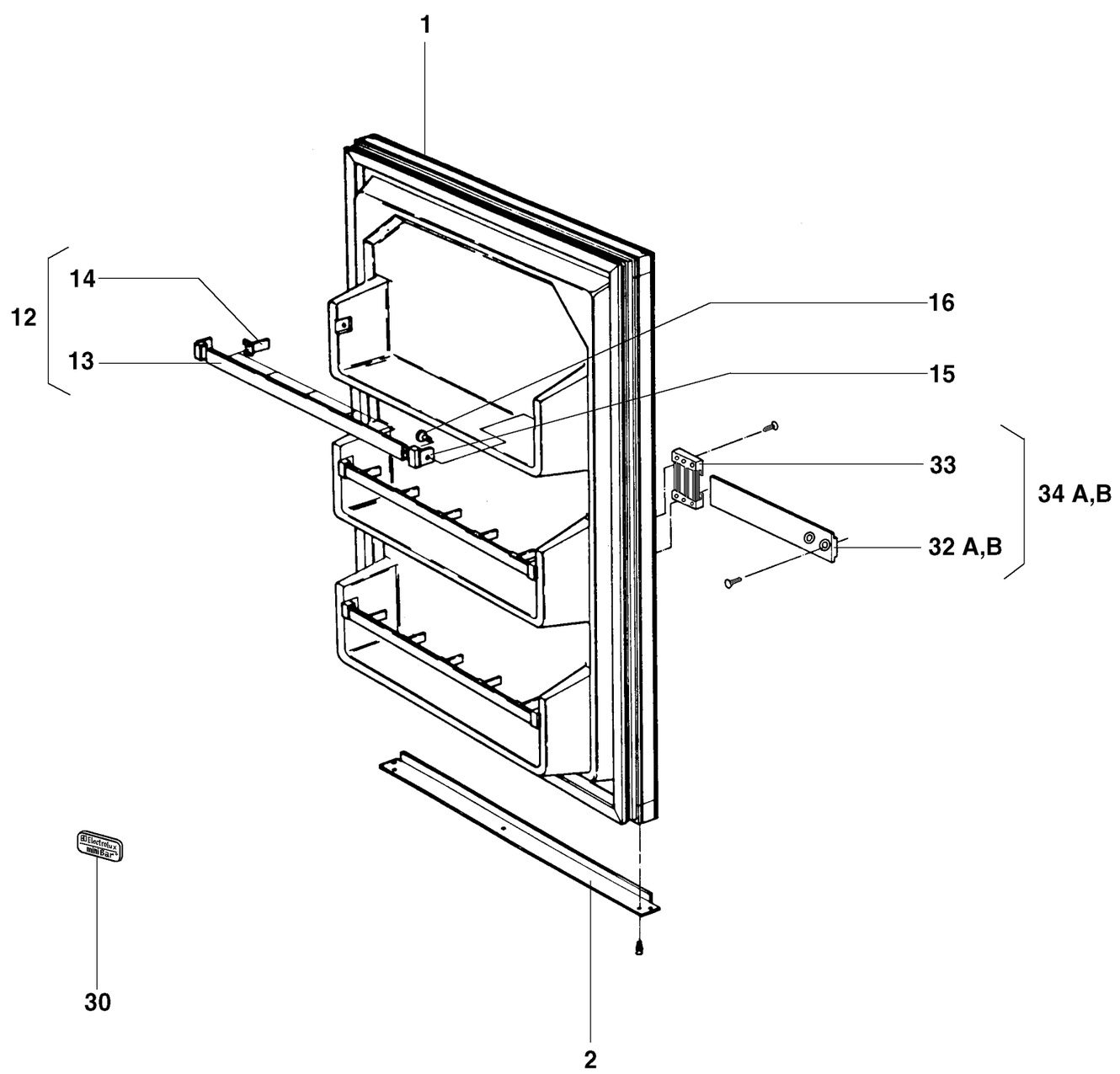
1
14
12
13
16
15
33
34 A,B
32 A,B
30
2