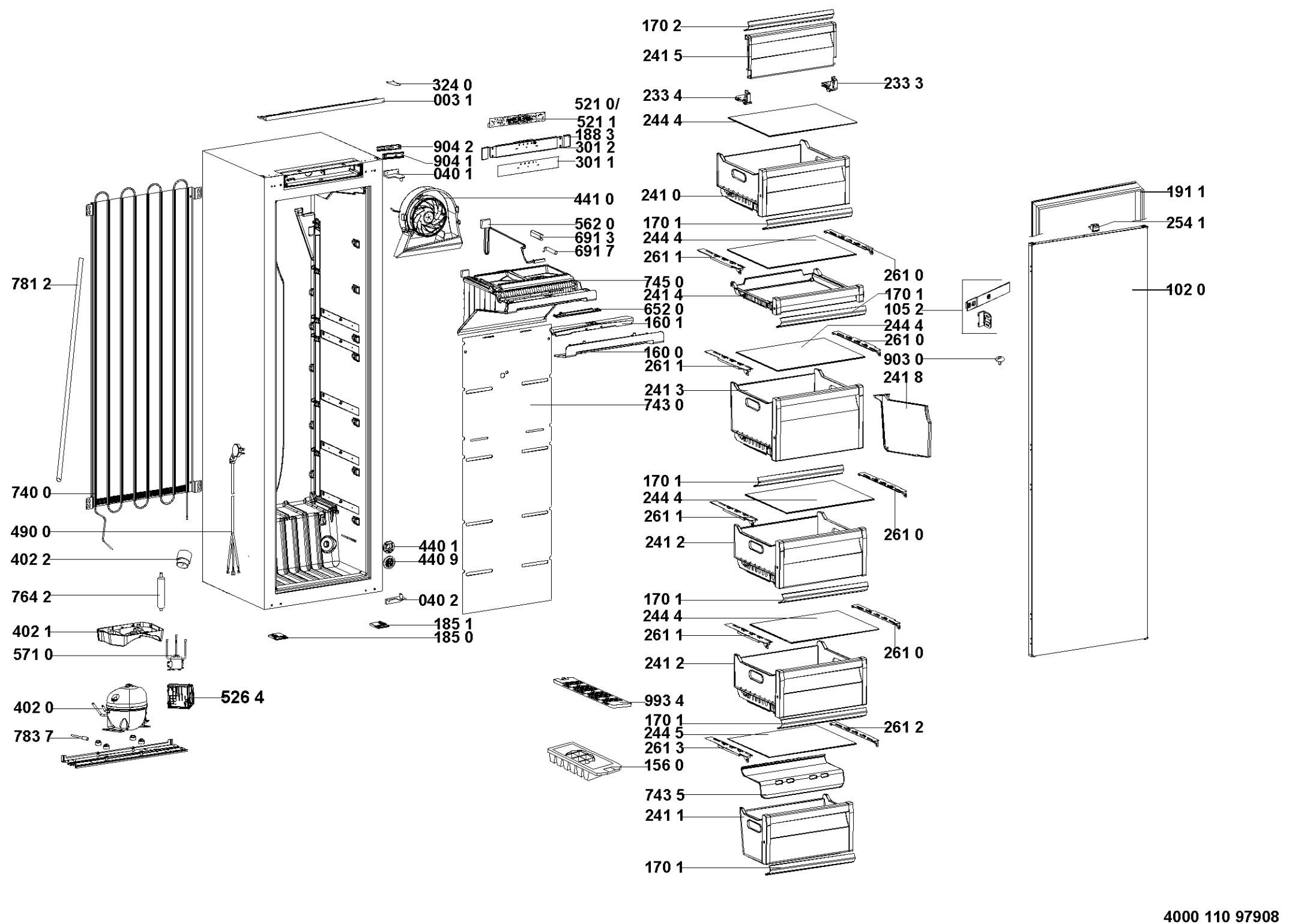

4000 110 97908