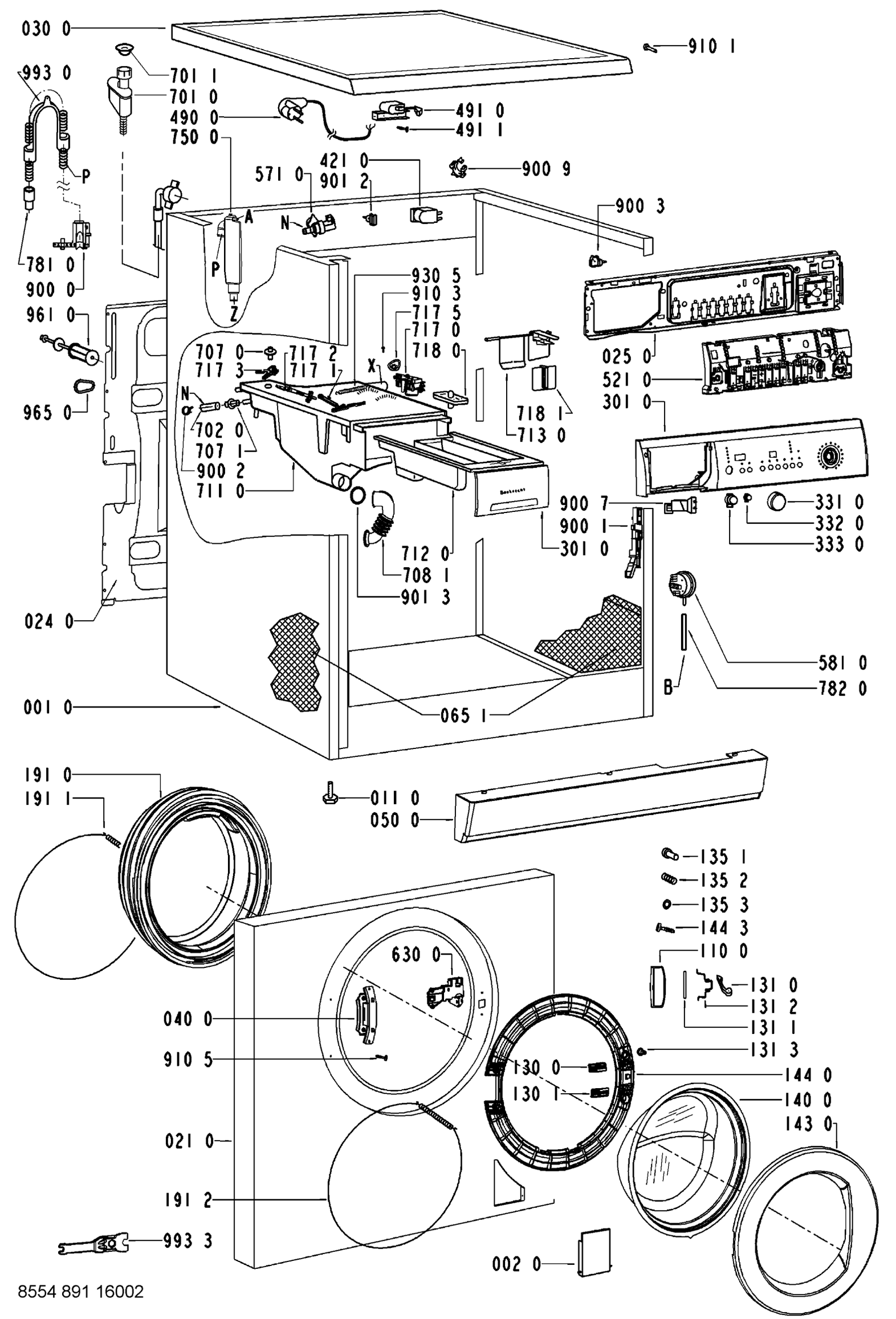

8554 891 16002