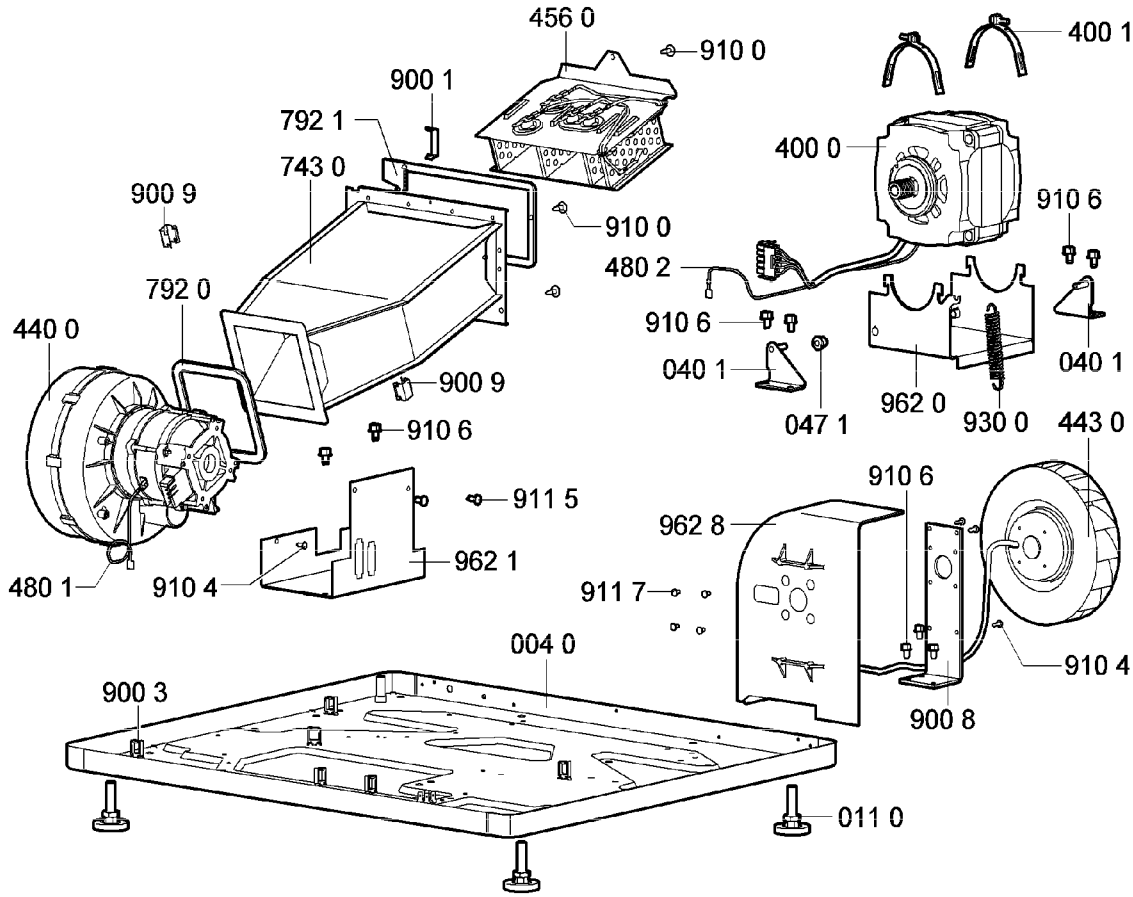
456 0
910 0
400 1
900 1
792 1
743 0
400 0
900 9
910 0
910 6
480 2
792 0
910 6
440 0
040 1
040 1
900 9
962 0
930 0
443 0
047 1
910 6
911 5
910 6
962 8
962 1
480 1
910 4
911 7
910 4
004 0
900 3
900 8
011 0

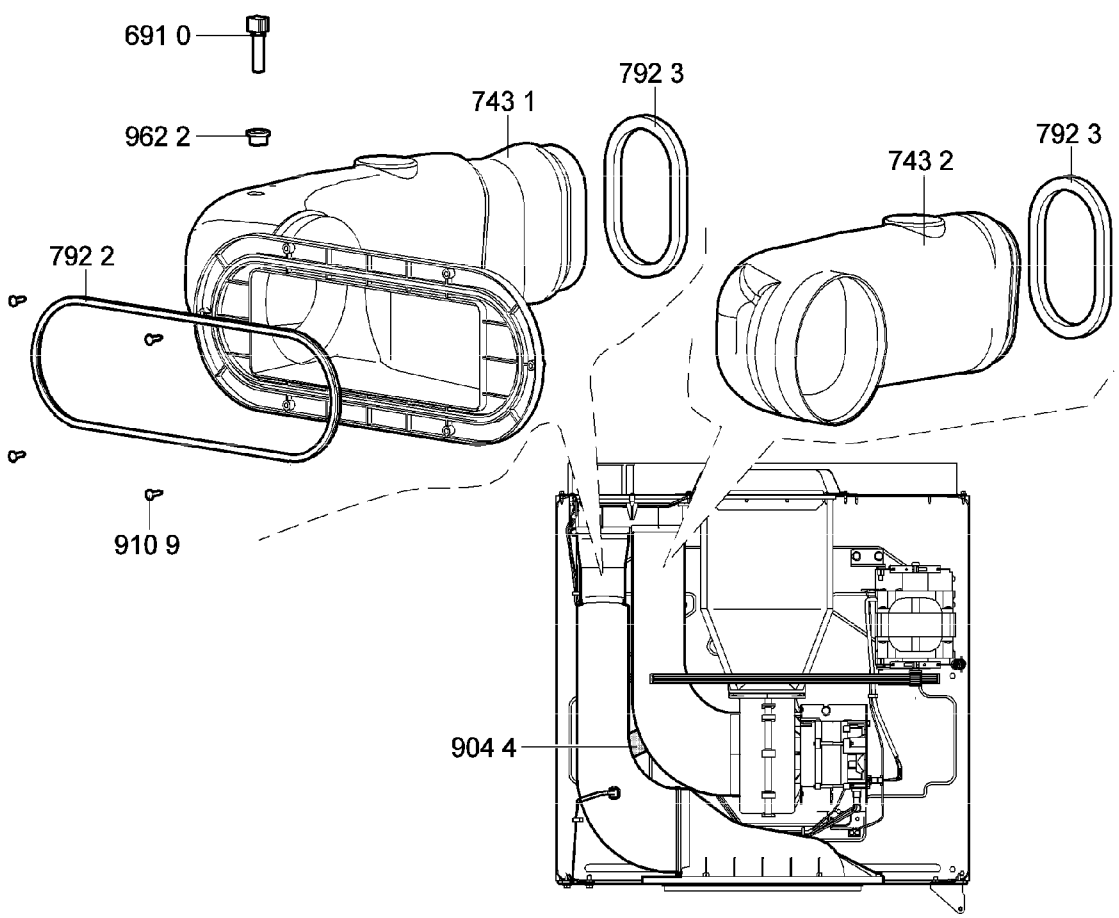
691 0
792 3
743 1
962 2
792 3
743 2
792 2
910 9
904 4