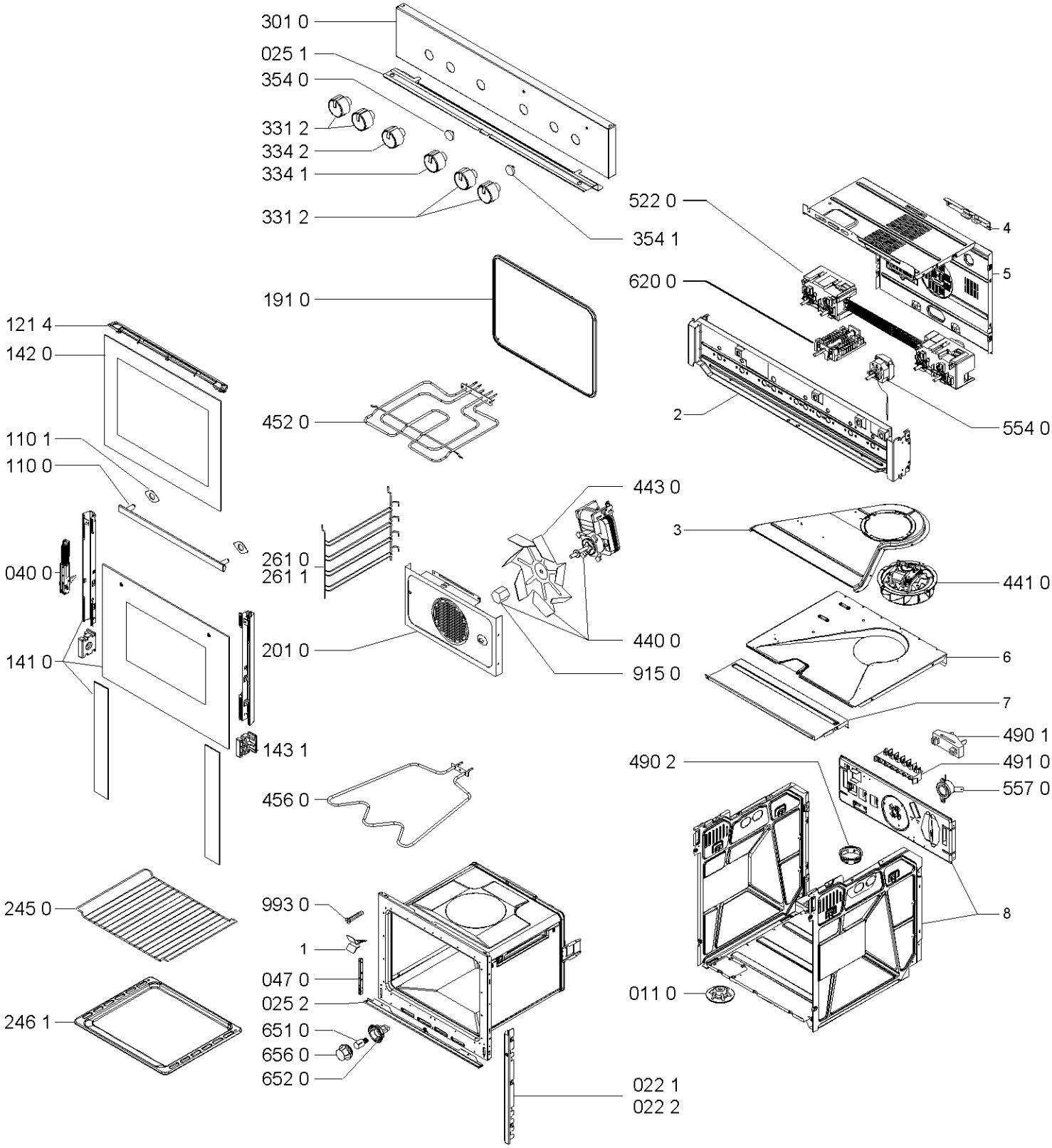

0000 003 68530