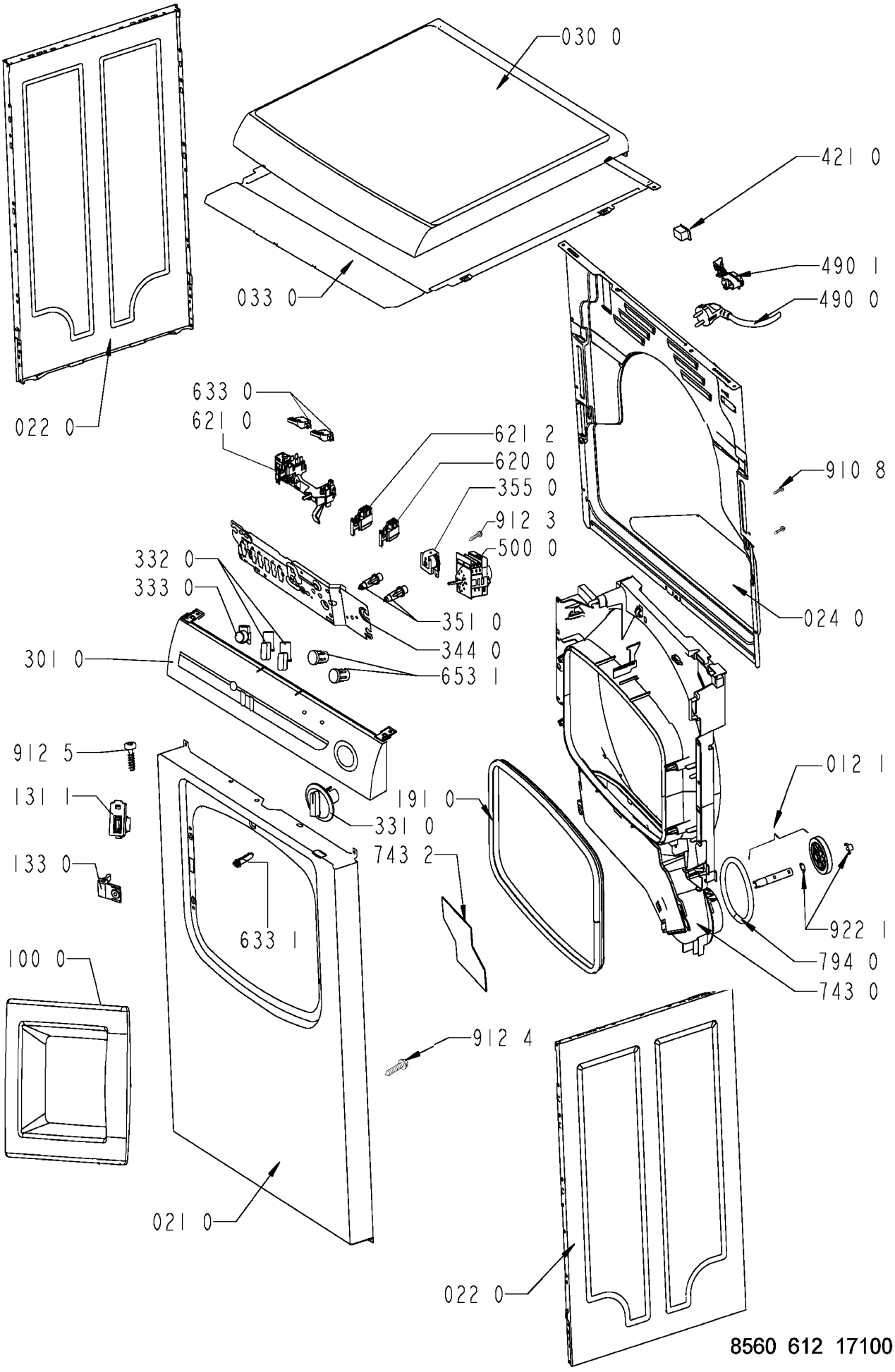


8560 612 17100