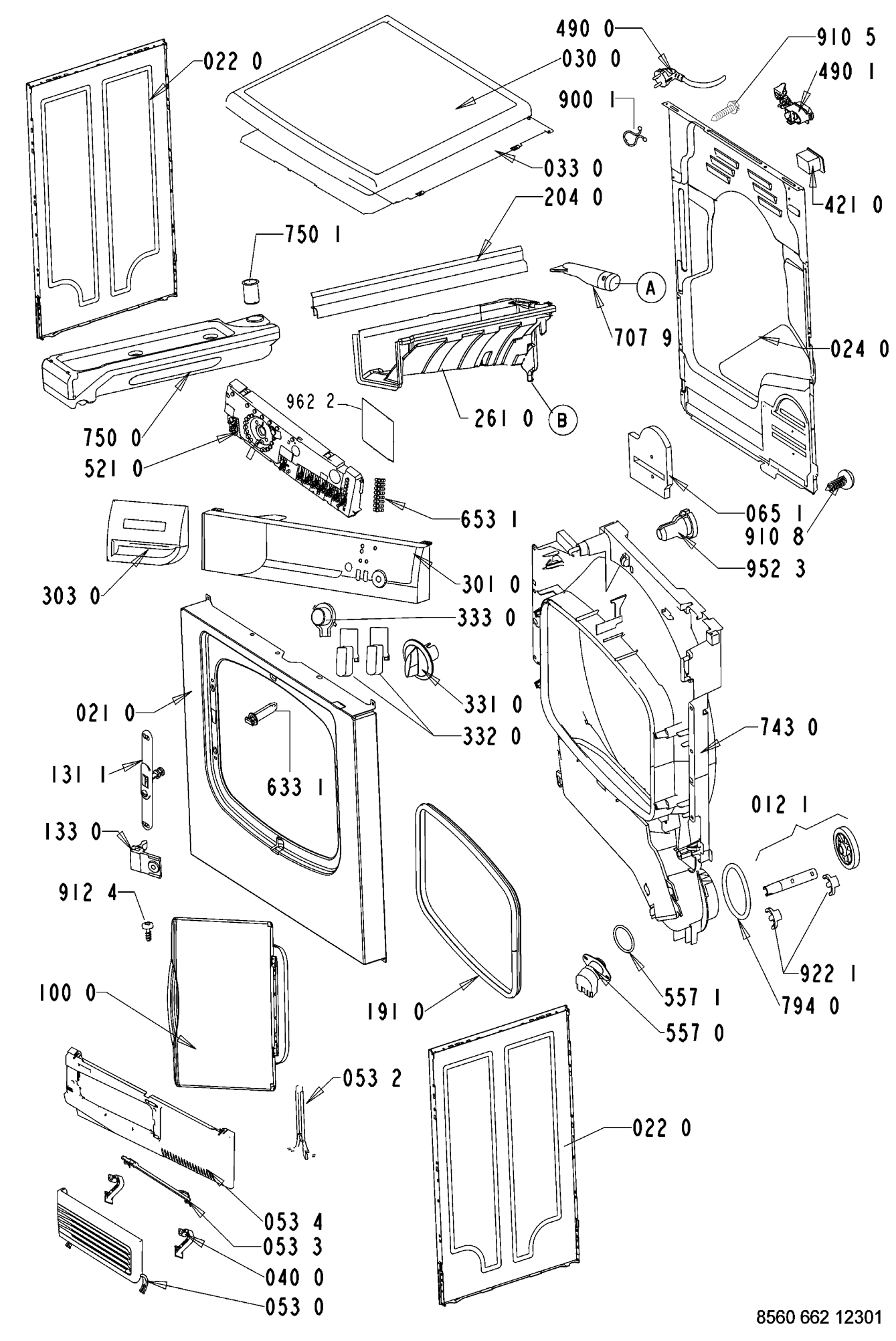
022 0
030 0
490 0
910 5
490 1
900 1
033 0
204 0
421 0
750 1
A
707 9
024 0
750 0
962 2
261 0
B
521 0
653 1
065 1
910 8
952 3
303 0
301 0
333 0
331 0
332 0
021 0
743 0
131 1
633 1
012 1
133 0
912 4
922 1
557 1
794 0
100 0
191 0
557 0
053 2
022 0
053 4
053 3
040 0
053 0
8560 662 12301