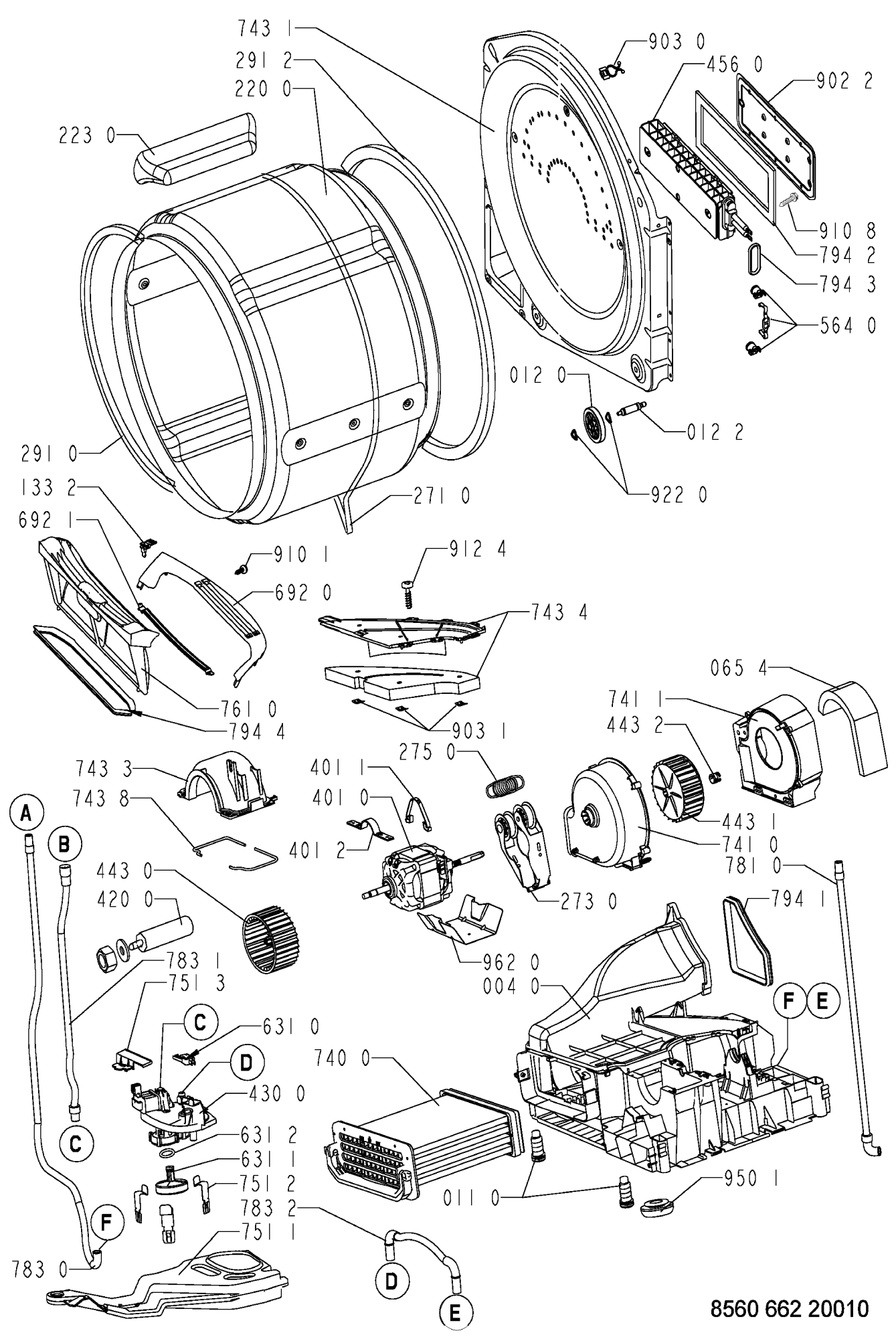
743 1
291 2
220 0
223 0
903 0
456 0
902 2
910 8
794 2
794 3
564 0
012 0
012 2
922 0
291 0
271 0
133 2
692 1
910 1
692 0
912 4
743 4
761 0
794 4
903 1
065 4
741 1
443 2
275 0
743 3
401 1
401 0
743 8
401 2
443 1
741 0
781 0
A
B
443 0
420 0
273 0
794 1
783 1
751 3
962 0
004 0
F
E
C
631 0
D
740 0
430 0
631 2
631 1
751 2
011 0
950 1
783 2
751 1
783 0
D
E
8560 662 20010