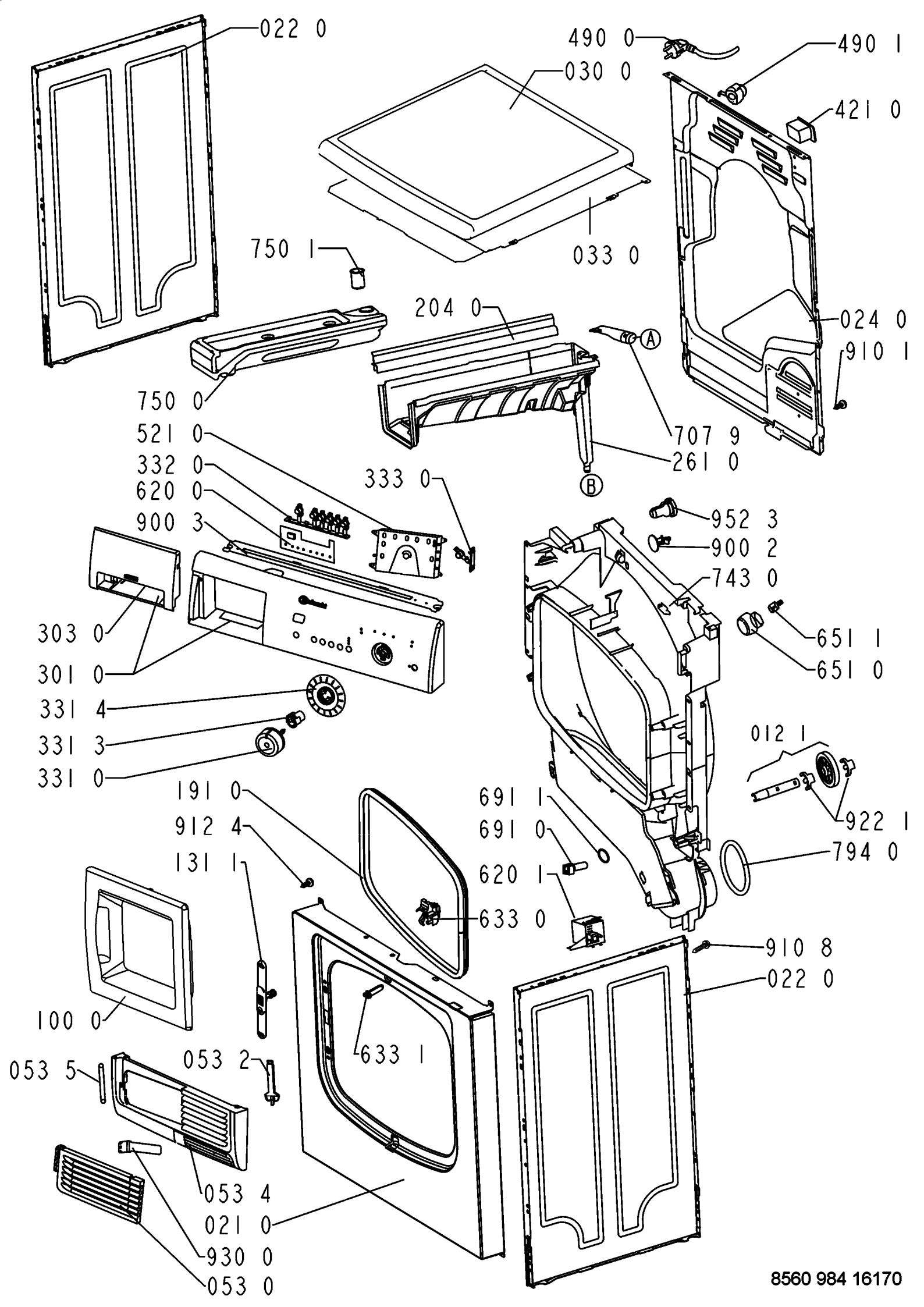
022 0
490 0
490 1
030 0
421 0
033 0
750 1
204 0
024 0
910 1
750 0
707 9
521 0
261 0
332 0
333 0
620 0
900 3
952 3
900 2
743 0
303 0
651 1
301 0
651 0
331 4
331 3
012 1
331 0
191 0
691 1
922 1
912 4
691 0
794 0
131 1
620 1
633 0
910 8
022 0
100 0
633 1
053 2
053 5
053 4
021 0
930 0
053 0
8560 984 16170