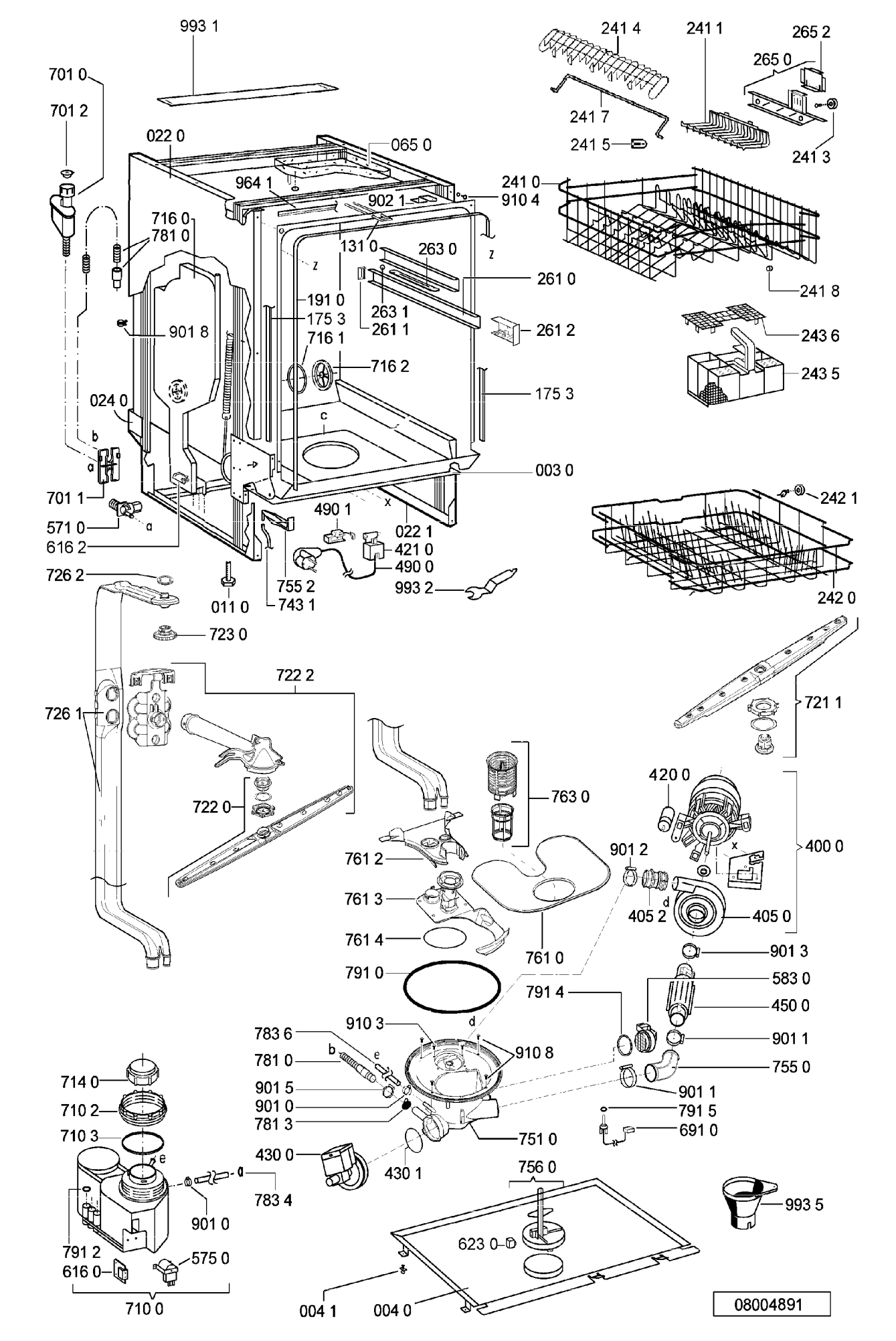
993 1
241 4
241 1
265 2
265 0
701 0
701 2
241 7
241 5
241 3
022 0
065 0
964 1
902 1
910 4
241 0
716 0
781 0
131 0
263 0
261 0
241 8
191 0
175 3
263 1
261 1
261 2
243 6
901 8
716 1
716 2
243 5
024 0
175 3
003 0
701 1
571 0
616 2
490 1
022 1
421 0
490 0
242 1
242 0
726 2
755 2
743 1
011 0
993 2
723 0
722 2
721 1
726 1
722 0
763 0
420 0
400 0
761 2
901 2
761 3
405 2
405 0
761 4
761 0
901 3
791 0
583 0
791 4
450 0
910 3
783 6
910 8
901 1
781 0
755 0
714 0
901 5
901 1
710 2
901 0
791 5
710 3
781 3
691 0
751 0
430 0
430 1
756 0
783 4
993 5
901 0
791 2
623 0
575 0
616 0
710 0
004 1
004 0
08004891