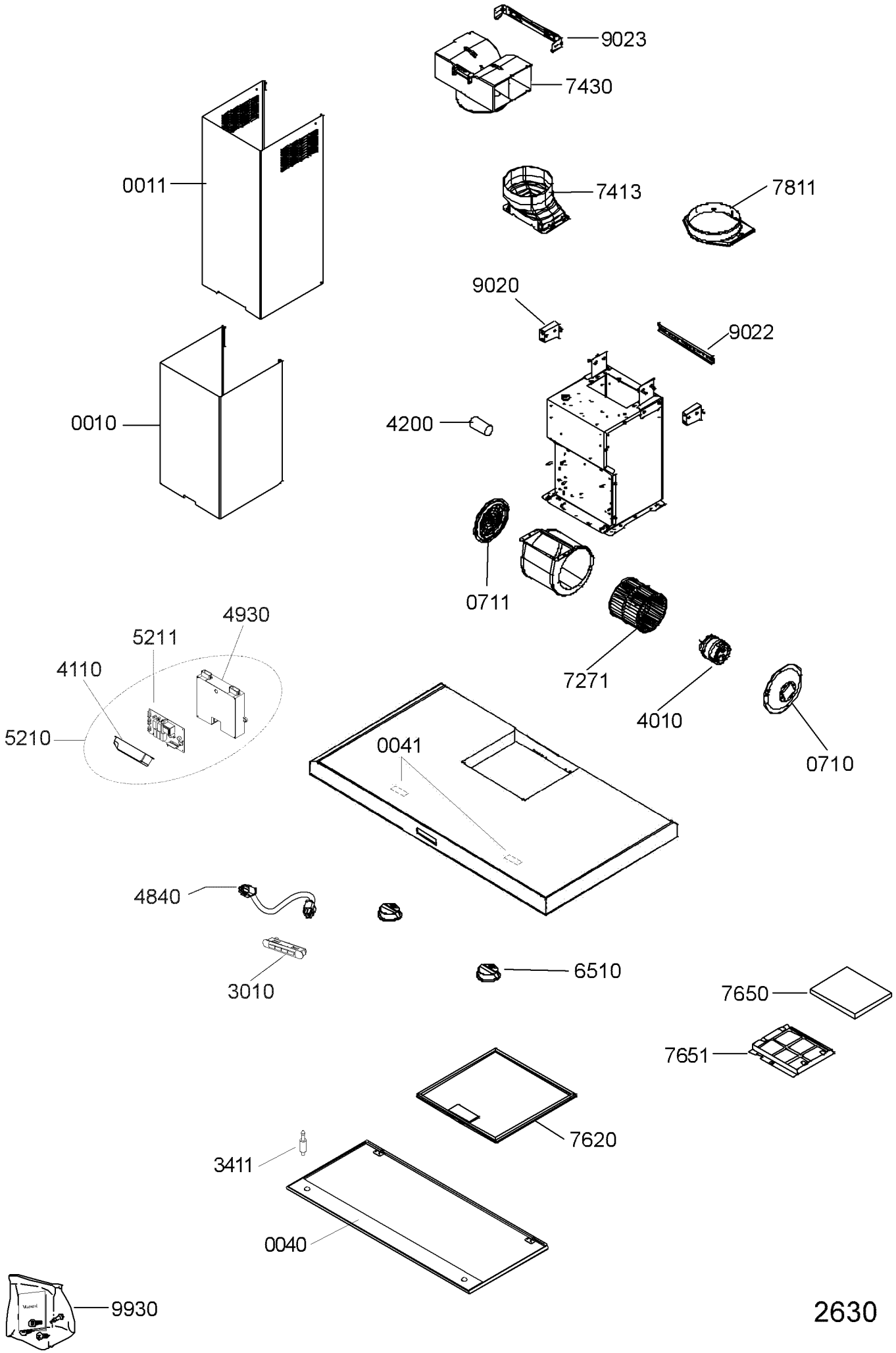
9023
7430
0011
7413
7811
9020
9022
0010
4200
0711
4930
5211
4110
5210
7271
4010
0710
0041
4840
3010
6510
7650
7651
7620
3411
0040
9930

2630