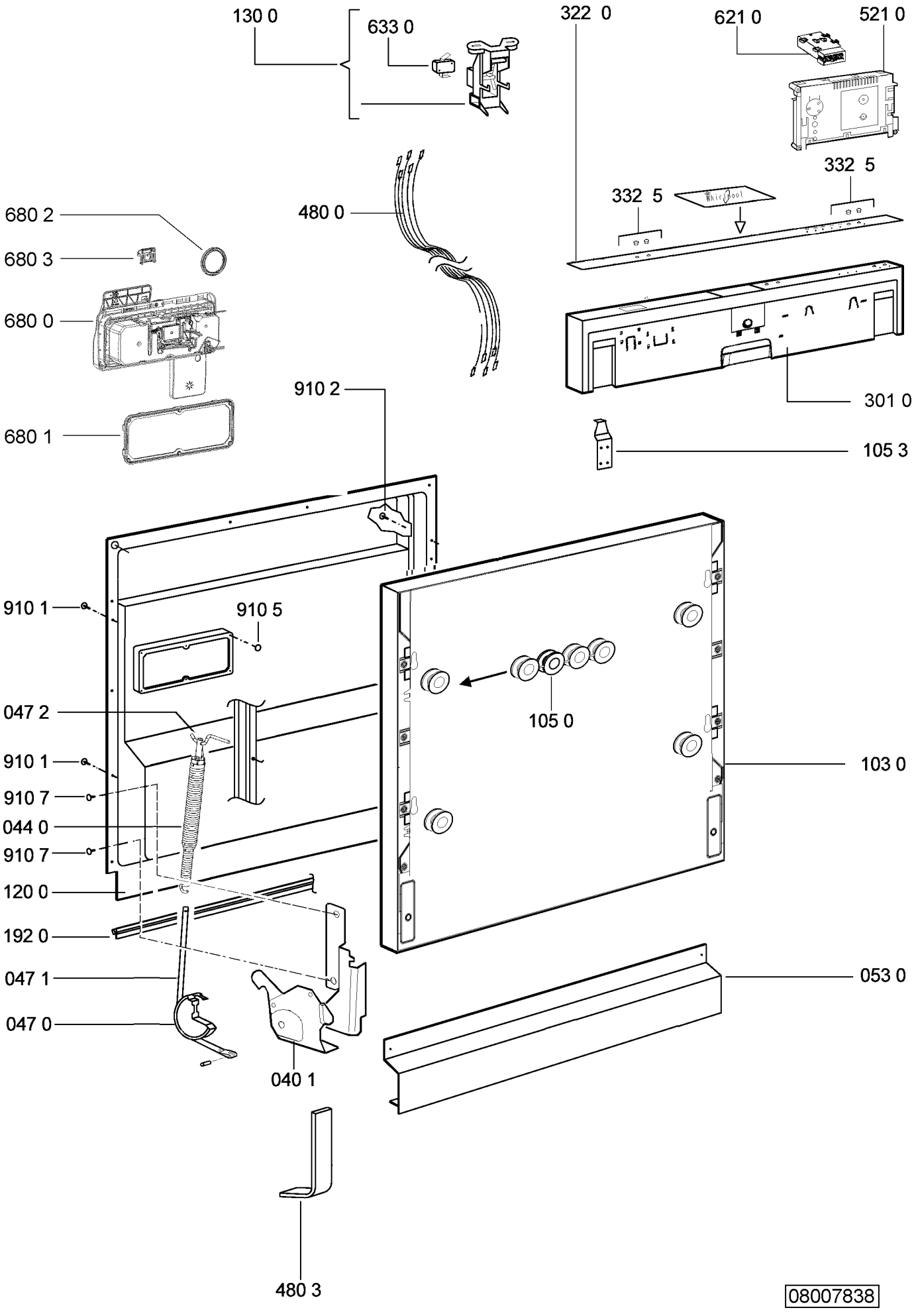
130 0
633 0
322 0
621 0
521 0
332 5
332 5
480 0
680 2
680 3
680 0
680 1
910 2
301 0
105 3
910 1
910 5
047 2
105 0
910 1
103 0
910 7
044 0
910 7
120 0
192 0
047 1
053 0
047 0
040 1
480 3
08007838