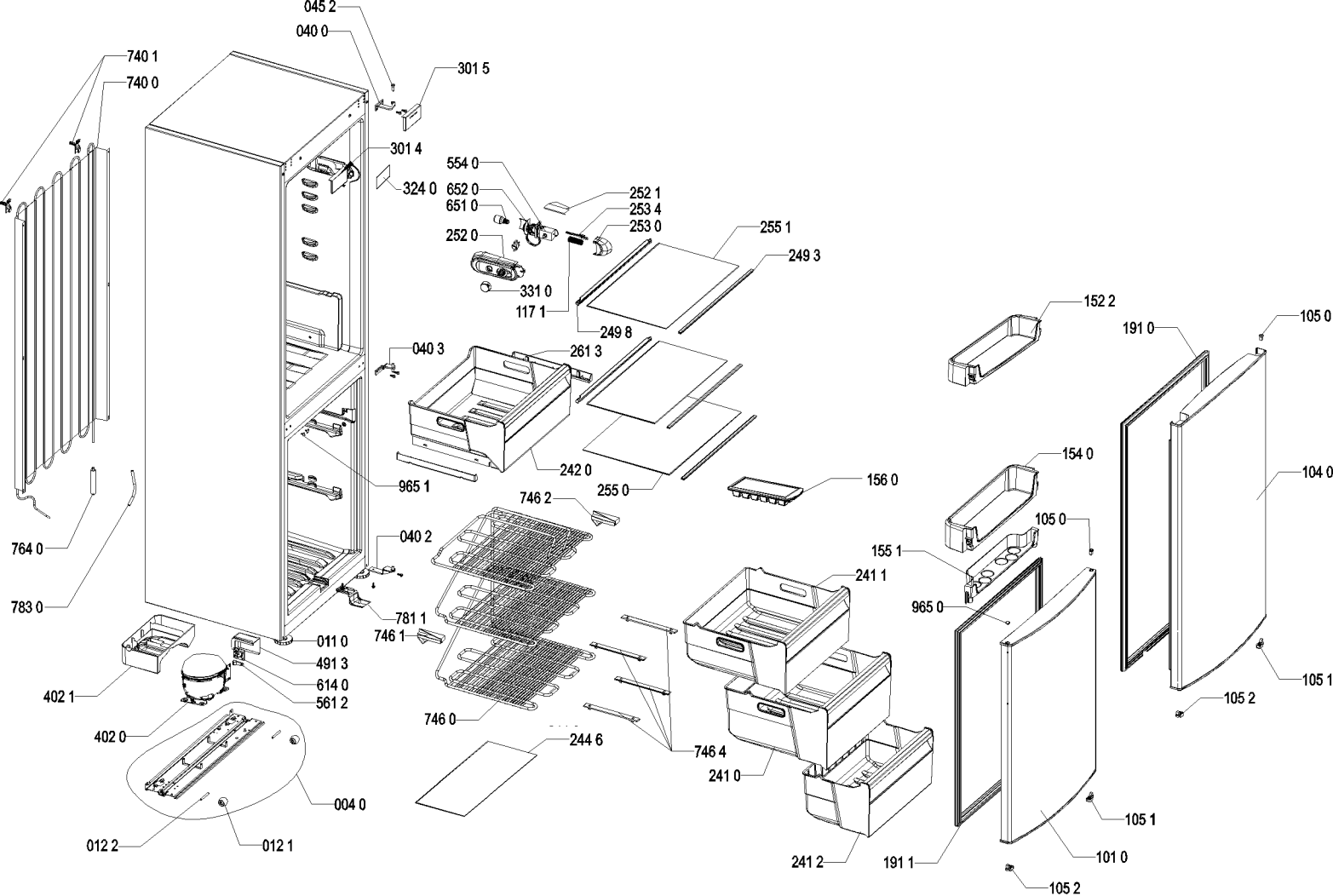

0000 001 54575