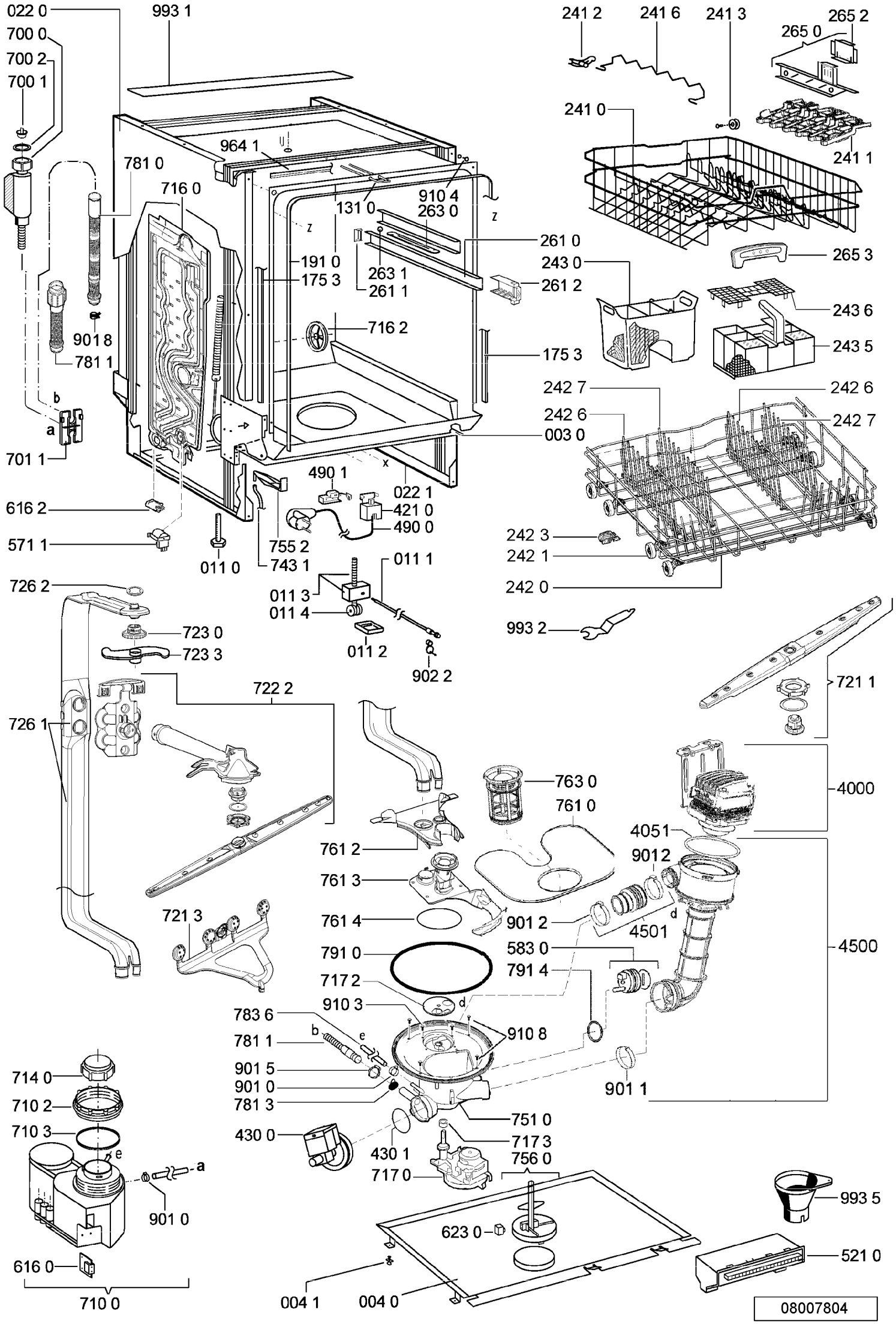
022 0
700 0
700 2
700 1
993 1
964 1
781 0
716 0
131 0
910 4
263 0
z
z
261 0
191 0
263 1
261 1
175 3
261 2
716 2
175 3
901 8
781 1
b
a
701 1
003 0
x
490 1
022 1
421 0
490 0
616 2
571 1
755 2
743 1
011 0
011 1
011 3
011 4
011 2
902 2
726 2
723 0
723 3
722 2
726 1
721 3
241 2
241 6
241 3
265 2
265 0
241 0
241 1
265 3
243 0
243 6
243 5
242 7
242 6
242 6
242 7
242 3
242 1
242 0
993 2
721 1
4000
763 0
761 0
4051
901 2
761 2
761 3
761 4
901 2
d
4501
4500
791 0
583 0
791 4
717 2
910 3
d
783 6
b
e
910 8
781 1
901 5
901 0
781 3
901 1
751 0
714 0
710 2
710 3
430 0
717 3
430 1
756 0
717 0
e
a
901 0
616 0
710 0
623 0
993 5
521 0
004 1
004 0
08007804