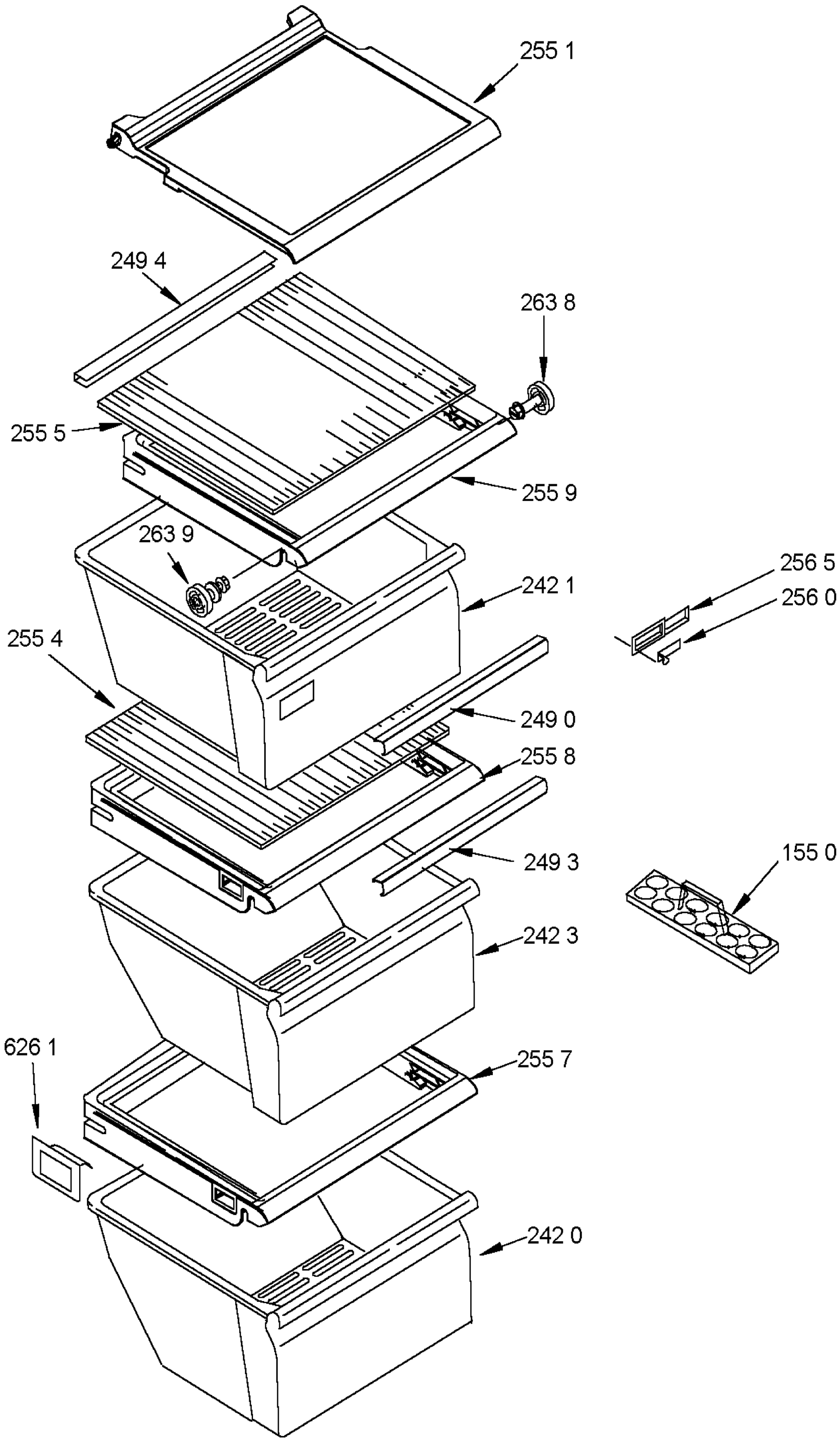

0000 001 70020 N