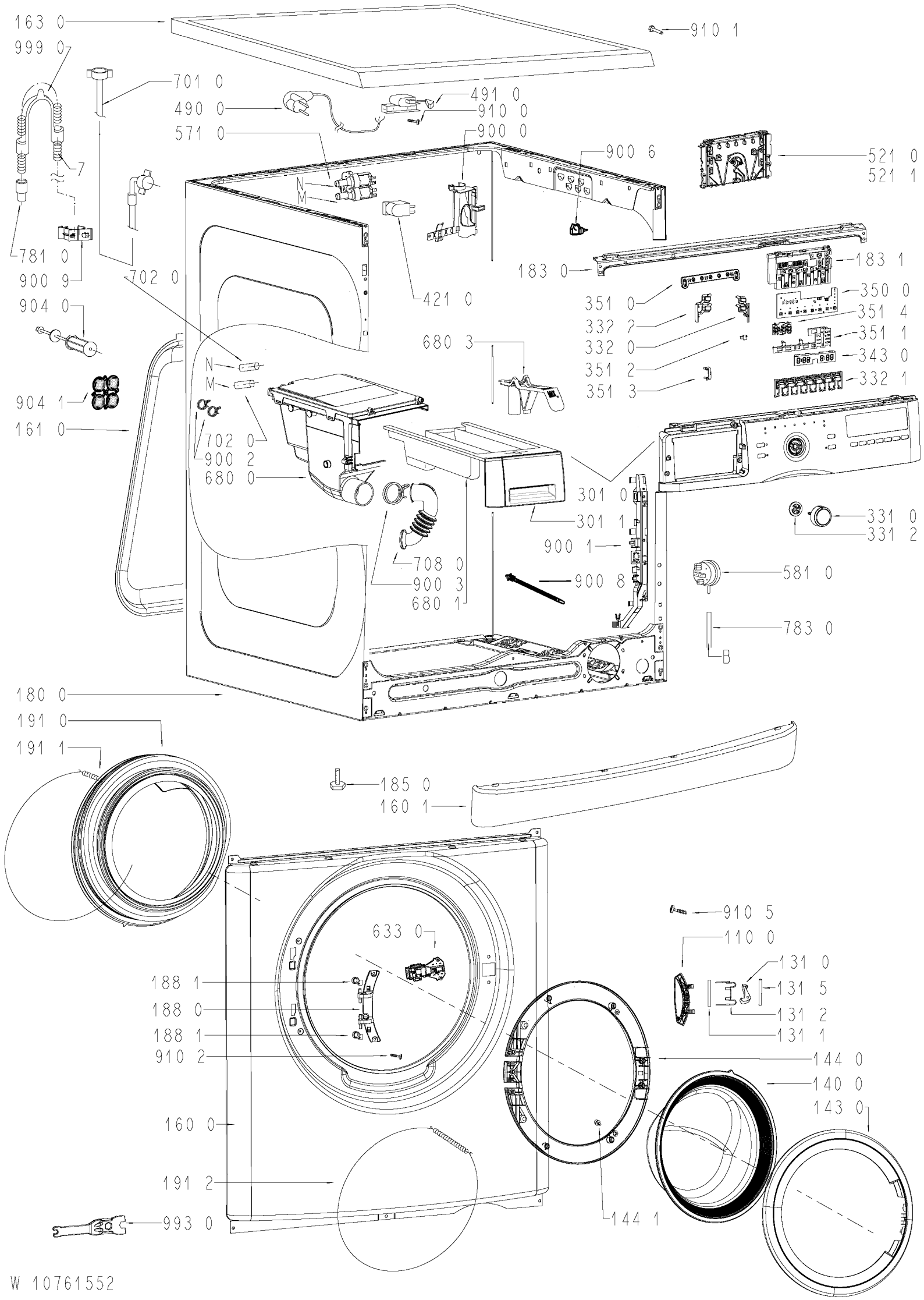
163 0
910 1
999 0
701 0
490 0
491 0
910 0
571 0
900 0
900 6
521 0
521 1
7
N
M
781 0
900 9
702 0
421 0
183 0
183 1
350 0
904 0
351 0
351 4
332 2
332 0
351 1
680 3
343 0
351 2
332 1
351 3
904 1
161 0
702 0
900 2
680 0
301 0
301 1
331 0
331 2
900 1
708 0
581 0
900 3
900 8
680 1
783 0
B
180 0
191 0
191 1
185 0
160 1
910 5
633 0
110 0
131 0
188 1
131 5
188 0
131 2
188 1
131 1
910 2
144 0
140 0
143 0
160 0
191 2
144 1
993 0

W 10761552