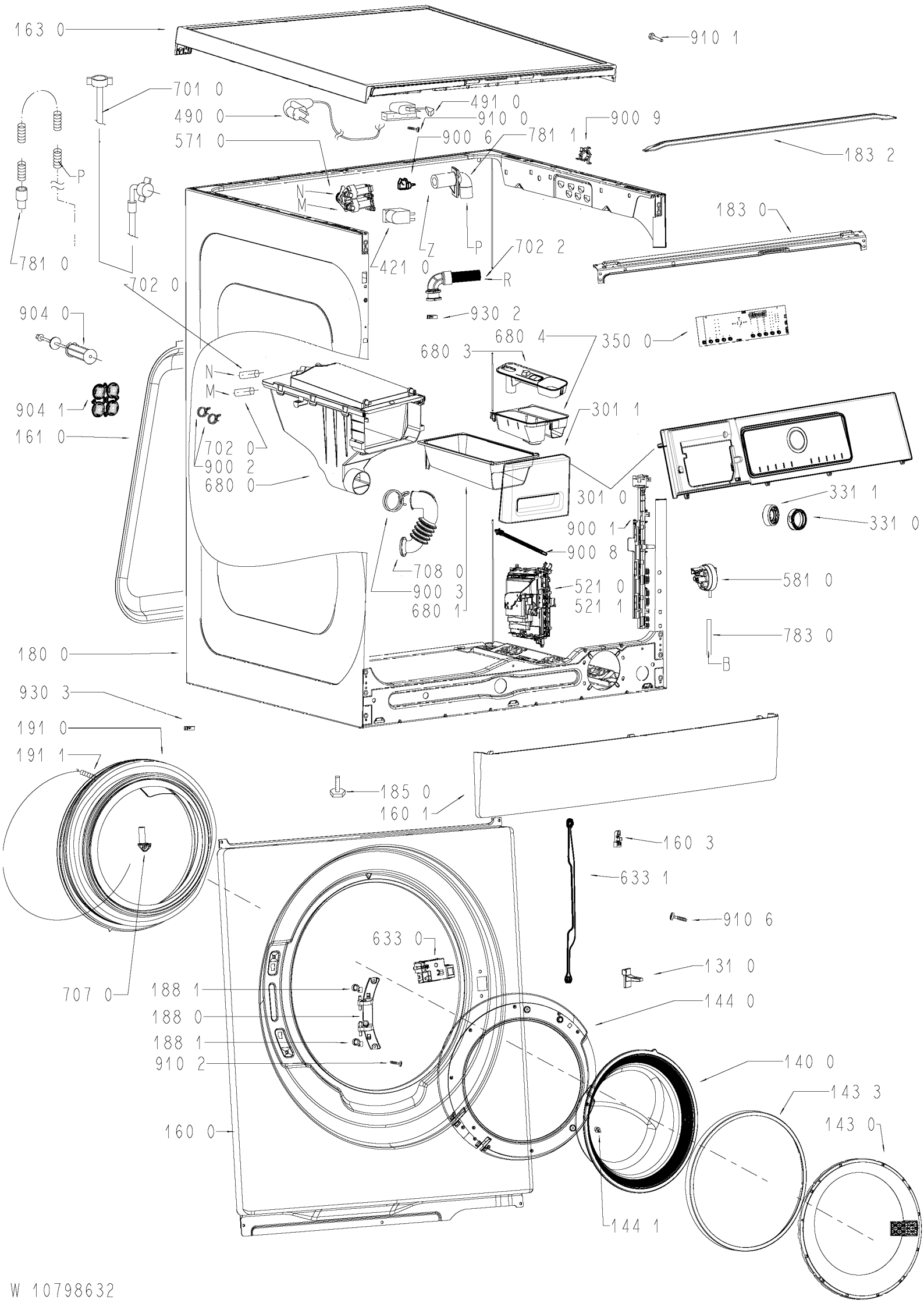
163 0
910 1
701 0
490 0
491 0
910 0
900 9
571 0
900 6
781 1
183 2
P
N
M
183 0
781 0
Z
P
702 2
421 0
R
702 0
930 2
904 0
680 4
350 0
680 3
N
M
904 1
301 1
161 0
702 0
900 2
680 0
301 0
331 1
331 0
900 1
900 8
708 0
581 0
900 3
521 0
680 1
521 1
783 0
180 0
B
930 3
191 0
191 1
185 0
160 1
160 3
633 1
910 6
633 0
131 0
707 0
188 1
144 0
188 0
188 1
910 2
140 0
143 3
160 0
143 0
144 1

W 10798632